±0,000 = 282,05 m Bpv

HLAVNÍ INŽENÝR PROJEKTU	Ing. arch. BOHUMIL LANCMAN	INTAR Bezručova 17a, 656 73 Brno www.intar.cz info@intar.cz tel.: 543 422 211, fax: 543 211 173
ODPOVĚDNÝ PROJEKTANT	Ing. MIROSLAV ROZEHNAL	
VYPRACOVAL	Ing. MIROSLAV ROZEHNAL	
KONTROLA	Ing. JOSEF KATOLICKÝ	
INVESTOR	ČZU v Praze, Kamýcká 129, 165 00 Praha 6 - Suchdol	
MÍSTO STAVBY	k.ú.: Suchdol, parc.č.1627/1,1627/34,1627/35;areál ČZU	

NÁZEV AKCE: PAVILONY FAKULTY AGROBIOLOGIE POTRAVINOVÝCH A PŘIRODNÍCH ZDROJŮ	ZAK.Č.AKCE:	2 0305 021-4
	STUPEŇ PD:	DVZ
	DATUM:	10/2013
	FORMÁT:	A4
OBJEKT: SO 01 PAVILON FAPPZ	KOPIE:	
ČÁST: D.1.1 ARCHITEKTONICKO - STAVEBNÍ ŘEŠENÍ	SOUBOR:	
NÁZEV VÝKRESU: VÝPIS PRVKŮ - VÝROBKY RŮZNÉ	MĚŘÍTKO:	ČÍSLO PŘÍLOHY: 19

NÁZEV AKCE **PAVILONY FAKULTY AGROBIOLOGIE POTRAVINOVÝCH A PŘIRODNÍCH ZDROJŮ**

STRANA **1**

OBJEKT SO 01 PAVILON FAPPZ

ČÁST D.1.1 ARCHITEKTONICKO – STAVEBNÍ ŘEŠENÍ

ČÁST **VÝPIS PRVKŮ**

ODDÍL **VÝROBKY RŮZNÉ**

POL.	SCHÉMA	ROZMĚR/POPIS	JEDNOTKA	POČET KUSŮ 1.PP	1.NP	2.NP	3.NP	4.NP	STŘECHA	CELKEM	POZNÁMKA
01/R	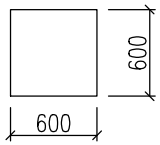	**600/600 MM** ČTVERCOVÝ UZAMYKATELNÝ POKLOP S TĚSNĚNÍM, , POKLOP JE OSAZEN DO OCELOVÉHO OSAZOVACÍHO RÁMU POKLOP BUDE ZAJIŠTĚN 4X IMBUS NEREZOVÝ ŠROUB M16 MATERIÁL – TVÁRNÁ LITINA	KS	1						1	PŘED PROVEDENÍM VÝROBKU BUDOU SKUTEČNÉ ROZMĚRY PŘEMĚŘENY NA STAVBĚ POKLOP BUDE V ROVINĚ PODLAHY
02/R	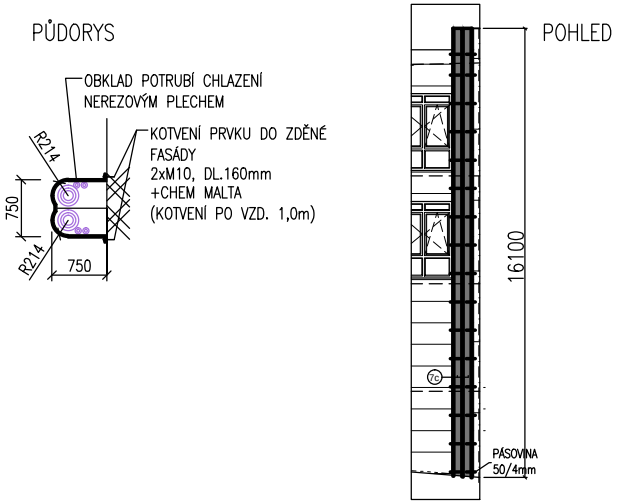	NEREZOVÝ OBKLAD SVISLÉHO CHLADÍCÍHO POTRUBÍ NA FASÁDĚ NEREZOVÝ PLECH TL. 1mm NOSNÝ RÁM Z NEREZOVÉ PÁSOVINY 50/4mm–DÉLKA 2,0m, POČET KUSŮ 16 DÉLKA 16,1m	KS							1	
03/R	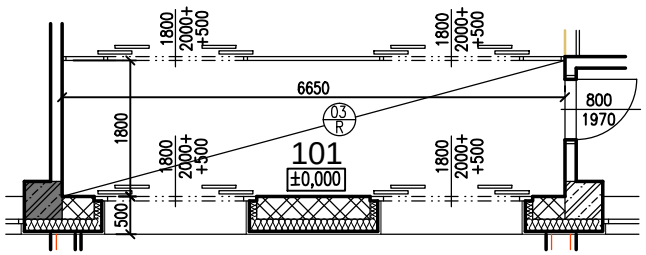	**6650/1800 MM** ČISTÍCÍ ZÓNA – ROHOŽ V ZÁDVEŘÍ OSTRÁ POLYPROPYLÉNOVÁ VLÁKNA NA PLASTOVÉM PODKLADU (PVC), BARVA ČERNÁ ROHOŽ BUDE OSAZENA DO HLINÍKOVÉHO ZÁPUSTNÉHO RÁMU	KS		1					1	PŘED PROVEDENÍM VÝROBKU BUDOU SKUTEČNÉ ROZMĚRY PŘEMĚŘENY NA STAVBĚ ČISTÍCÍ ROHOŽ BUDE V ROVINĚ PODLAHY

NÁZEV AKCE	PAVILONY FAKULTY AGROBIOLOGIE POTRAVINOVÝCH A PŘIRODNÍCH ZDROJŮ	STRANA
OBJEKT SO 01 PAVILON FAPPZ	ČÁST VÝPIS PRVKŮ	2
ČÁST D.1.1 ARCHITEKTONICKO – STAVEBNÍ ŘEŠENÍ	ODDÍL VÝROBKY RŮZNÉ	

POL.	SCHÉMA	ROZMĚR/POPIS	JEDNOTKA	POČET KUSŮ 1.PP	1.NP	2.NP	3.NP	4.NP	STŘECHA	CELKEM	POZNÁMKA
04/R			KS		1	1	1	1		4	PŘED PROVEDENÍM VÝROBKU BUDOU SKUTEČNÉ ROZMĚRY PŘEMĚŘENY NA STAVBĚ

VZOROVÝ PŮDORYS WC INVALIDA

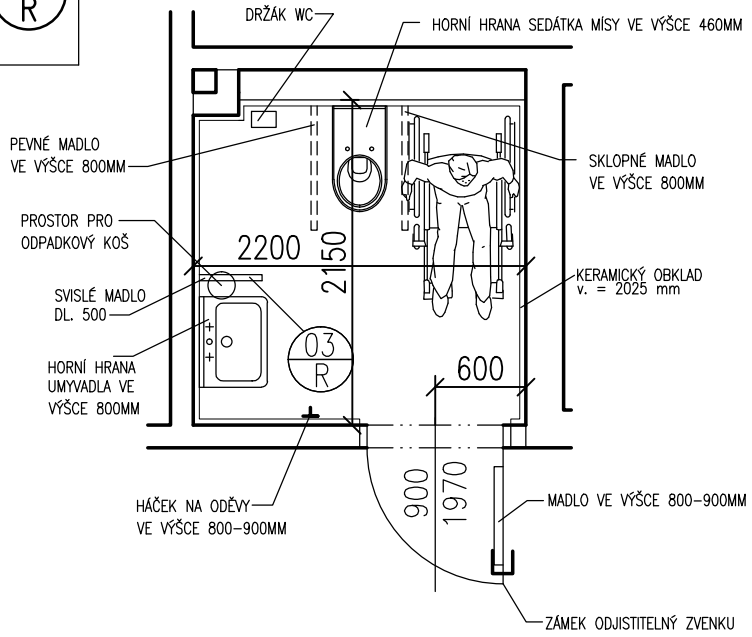

5. Hygienická zařízení a šatny (výtah z vyhl. 398/2009 Sb.)

5.1. Řešení pro osoby s omezenou schopností pohybu

5.1.1. Stěny hygienických zařízení a šaten musí po konstrukční stránce umožnit kotvení opěrných madel v různých polohách s nosností minimálně 150 kg. Po osazení všech zařizovacích předmětů musí být zachován volný manipulační prostor o průměru nejméně 1500 mm. Podlaha musí být protiskluzná.

Záchod

5.1.2. Záchodová kabina musí mít šířku nejméně 1800 mm a hloubku nejméně 2150 mm. U změn dokončených staveb lze rozměry této kabiny snížit až na 1600 mm x 1600 mm. Záchodová kabina s využitím asistence musí mít šířku nejméně 2200 mm a hloubku nejméně 2150 mm. V kabině musí být záchodová mísa, umyvadlo, háček na oděvy a prostor pro odpadkový koš.

5.1.3. Šířka vstupu musí být nejméně 800 mm, u bytů a obytných částí staveb nejméně 900 mm. Dveře se musí otevírat směrem ven a musí být opatřeny z vnitřní strany vodorovným madlem ve výšce 800 až 900 mm. Zámek dveří musí být odjistitelný zvenku.

5.1.4. Záchodová mísa musí být osazena v osové vzdálenosti 450 mm od boční stěny. Mezi čelem záchodové mísy a zadní stěnou kabiny musí být nejméně 700 mm. Prostor okolo záchodové mísy musí umožnit čelní, diagonální nebo boční nástup. U kabin minimálních rozměrů musí být manipulační prostor umístěný proti dveřím. Kabiny s využitím asistence musí mít záchodovou mísu osazenou v ose stěny, která je na proti vstupu.

Horní hrana sedátka záchodové mísy musí být ve výši 460 mm nad podlahou. Ovládání splachovacího zařízení musí být umístěno na straně, ze které je volný přístup ke záchodové míse, nejvýše 1200 mm nad podlahou. Splachovací zařízení umístěné na stěně musí být v dosahu osoby sedící na záchodové míse. V dosahu ze záchodové mísy a to ve výšce 600 až 1200 mm nad podlahou a také v dosahu z podlahy a to nejvýše 150 mm nad podlahou musí být ovladač signalizačního systému nouzového volání.

5.1.5. Umyvadlo musí být opatřeno stojánkovou výtokovou baterií s pákovým ovládáním. Umyvadlo musí umožnit podjezd osoby na vozíku, jeho horní hrana musí být ve výšce 800 mm. V záchodových kabinách minimálních rozměrů je nutno použít pouze malé umývátko.

5.1.6. Po obou stranách záchodové mísy musí být madla ve vzájemné vzdálenosti 600 mm a ve výši 800 mm nad podlahou.

U záchodové mísy s přístupem jen z jedné strany musí být madlo na straně přístupu sklopné a záchodovou mísu musí přesahovat o 100 mm; madlo na opačné straně záchodové mísy musí být pevné a záchodovou mísu musí přesahovat o 200 mm.

U záchodové mísy s přístupem z obou stran nebo-li záchodová kabina s využitím asistence musí být obě madla sklopná a obě musí přesahovat záchodovou mísu o 100 mm. Vedle umyvadla musí být alespoň jedno svislé madlo délky nejméně 500 mm.

5.1.7. Je-li v hygienickém zařízení nebo šatně instalováno zrcadlo musí být použitelné pro osobu stojící i osobu na vozíku. U pevného zrcadla musí být spodní hrana ve výši maximálně 900 mm nad podlahou a horní hrana ve výši minimálně 1800 mm nad podlahou. Sklopné zrcadlo nesmí mít ovládací páku vystupující do prostoru.

5.1.8. Pokud je v záchodové kabině instalován přebalovací pult nesmí zužovat šířku manipulačního prostoru vedle záchodové mísy.

NÁZEV AKCE	PAVILONY FAKULTY AGROBIOLOGIE POTRAVINOVÝCH A PŘIRODNÍCH ZDROJŮ			STRANA
OBJEKT	SO 01	PAVILON FAPPZ	ČÁST VÝPIS PRVKŮ	3
ČÁST	D.1.1	ARCHITEKTONICKO – STAVEBNÍ ŘEŠENÍ	ODDÍL VÝROBKY RŮZNÉ	

POL.	SCHÉMA	ROZMĚR/POPIS	JEDNOTKA	POČET KUSŮ 1.PP	1.NP	2.NP	3.NP	4.NP	STŘECHA	CELKEM	POZNÁMKA
05/R			KS					22		22	

PŮDORYS

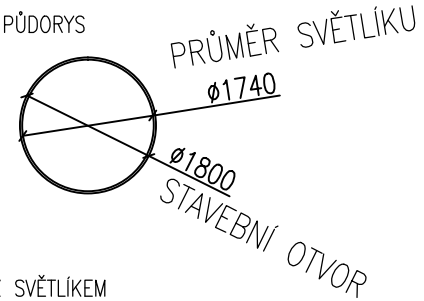

ŘEZ SVĚTLÍKEM

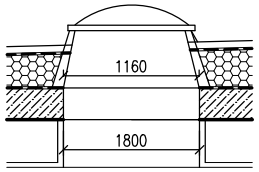

STŘEŠNÍ BODOVÝ SVĚTLÍK

–KOPULOVÝ SVĚTLÍK K PROSVĚTLENÍ A VĚTRÁNÍ PROSTOR, SKLON STŘECHY 2%
–KOPULE JSOU VYROBENY Z AKRYLÁTOVÉHO SKLA ACRYLIC (PMMA) NEBO POLYKARBONÁTU (PC) S OCHRANNOU VRSTVOU PROTI UV ZÁŘENÍ. K MANŽETÁM NEBO K OTVÍRACÍM RÁMŮM SE KOPULE PŘIPEVŇUJÍ POMOCÍ NEREZOVÝCH ŠROUBŮ S PLASTOVOU KRYTKOU.
TVAR: VYPOUKLÝ
BARVA: ČIRÁ
POČET VRSTEV: 4
STANDARDNÍ VÝŠKA: 300 MM
ZKOSENÍ: 200 MM
TEPELNÁ IZOLACE: POLYURETAN
SOUČINITEL PROSTUPU TEPLA U = max1,4 W/M^2K

NÁZEV AKCE	PAVILONY FAKULTY AGROBIOLOGIE POTRAVINOVÝCH A PŘIRODNÍCH ZDROJŮ	STRANA
OBJEKT SO 01 PAVILON FAPPZ	ČÁST VÝPIS PRVKŮ	4
ČÁST D.1.1 ARCHITEKTONICKO – STAVEBNÍ ŘEŠENÍ	ODDÍL VÝROBKY RŮZNÉ	

POL.	SCHÉMA	ROZMĚR/POPIS	JEDNOTKA	POČET KUSŮ 1.PP	1.NP	2.NP	3.NP	4.NP	STŘECHA	CELKEM	POZNÁMKA
06/R	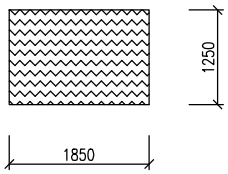	1850/1250 MM ČISTÍCÍ ZÓNA – PLASTOVÁ ROHOŽ S HLINÍKOVOU NÁBĚHOVOU HRANOU	KS		2					2	PŘED PROVEDENÍM VÝROBKU BUDOU SKUTEČNÉ ROZMĚRY PŘEMĚŘENY NA STAVBĚ
07/R		ROZMĚR OKNA 3075/2000 MM VNITŘNÍ ZATEMŇOVACÍ ROLETY ZATEMŇOVACÍ ROLETY JSOU TVOŘENY LÁTKOU NEPROPOUŠTĚJÍCÍ SVĚTLO, KTERÁ JE Z VNĚJŠÍ STRANY VYZTUŽENA UMĚLOHMOTNOU ROHOŽÍ. ROLETA SE NAVÍJÍ DO HLINÍKOVÉ SCHRÁNKY NAD OKNEM. HLUBOKÉ VODÍCÍ LIŠTY S TĚSNÍCÍMI KARTÁČKY JSOU KONSTRUOVÁNY TAK, ABY NEPROPOUŠTĚLY ŽÁDNÉ SVĚTLO. NA SPODNÍM KONCI ZATEMŇOVACÍ ROLETY JE UMÍSTĚN HLINÍKOVÝ PROFIL S TĚSNÍCÍM MOLITANOVÝM DORAZEM, KTERÝ SE PŘIZPŮSOBÍ TVARU PARAPETU. ZATEMŇOVACÍ ROLETU LZE DOVYBAVIT SPODNÍM TĚSNÍCÍM PROFILEM, DO KTERÉHO ZAJÍŽDÍ TĚŽÍTKO ROLETY. ROLETY BUDOU OSAZENY NA STĚNĚ PŘED OKNEM	KS		13					13	PŘED PROVEDENÍM VÝROBKU BUDOU SKUTEČNÉ ROZMĚRY PŘEMĚŘENY NA STAVBĚ

NÁZEV AKCE	PAVILONY FAKULTY AGROBIOLOGIE POTRAVINOVÝCH A PŘIRODNÍCH ZDROJŮ	STRANA
OBJEKT SO 01 PAVILON FAPPZ	ČÁST VÝPIS PRVKŮ	5
ČÁST D.1.1 ARCHITEKTONICKO – STAVEBNÍ ŘEŠENÍ	ODDÍL VÝROBKY RŮZNÉ	

POL.	SCHÉMA	ROZMĚR/POPIS	JEDNOTKA	POČET KUSŮ 1.PP	1.NP	2.NP	3.NP	4.NP	STŘECHA	CELKEM	POZNÁMKA
08/R	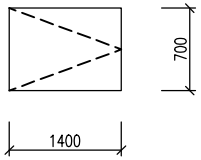	1400/700 MM	KS					1		1	PŘED PROVEDENÍM VÝROBKU BUDOU SKUTEČNÉ ROZMĚRY PŘEMĚŘENY NA STAVBĚ
09/R	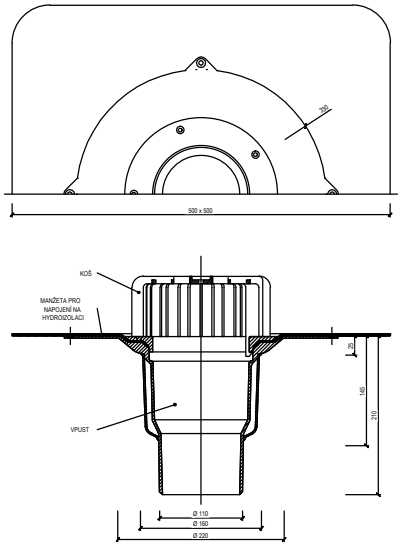	Ø110 MM	KS			1	2		8	11	

ZATEPLENÝ SKLÁPĚCÍ VÝLEZ NA STŘECHU
PREFABRIKOVANÝ PRVEK URČEN PRO ZABUDOVÁNÍ.
MATERIÁL DŘEVĚNÉHO KASTLÍKU Z 19 MM PŘEKLIŽKY. POKLOP OPATŘEN TEPELNOU IZOLACÍ. VRCHNÍ ČÁST VÝLEZU JE ODOLNÁ PROTI DEŠTI A VICHŘICI, TEPELNĚ IZOLOVANÁ A POKRYTA POZINKOVANÝM PLECHEM.
NŮŽKOVÉ SHRNOVACÍ SCHODY Z HLINÍKOVÉ SLITINY – SOUČÁSTÍ DODÁVKY. NOSNOST JE 200 KG (NA SCHOD), RESP. 500 KG/M2 (NA VÝROBEK). VÝLEZ BUDE V PRŮCHOZÍ ŠÍŘCE OPATŘEN MADLEM.

SOUČINITEL PROSTUPU TEPLA U = 0,31 (W/M2K)

POŽÁRNÍ ODOLNOST 15 MINUT

SVISLÝ STŘEŠNÍ VTOK S PVC MANŽETOU
A OCHRANNÝM KOŠEM
MATERIÁL POLYAMID
TEPELNĚ IZOLOVANÝ, DVOUSTĚNNÝ VTOK

NÁZEV AKCE	PAVILONY FAKULTY AGROBIOLOGIE POTRAVINOVÝCH A PŘIRODNÍCH ZDROJŮ			STRANA
OBJEKT	SO 01 PAVILON FAPPZ	ČÁST	VÝPIS PRVKŮ	6
ČÁST	D.1.1 ARCHITEKTONICKO – STAVEBNÍ ŘEŠENÍ	ODDÍL	VÝROBKY RŮZNÉ	

POL.	SCHÉMA	ROZMĚR/POPIS	JEDNOTKA	POČET KUSŮ 1.PP	1.NP	2.NP	3.NP	4.NP	STŘECHA	CELKEM	POZNÁMKA
10/R			KS						14	14	PŘED PROVEDENÍM VÝROBKU BUDOU SKUTEČNÉ ROZMĚRY PŘEMĚŘENY NA STAVBĚ

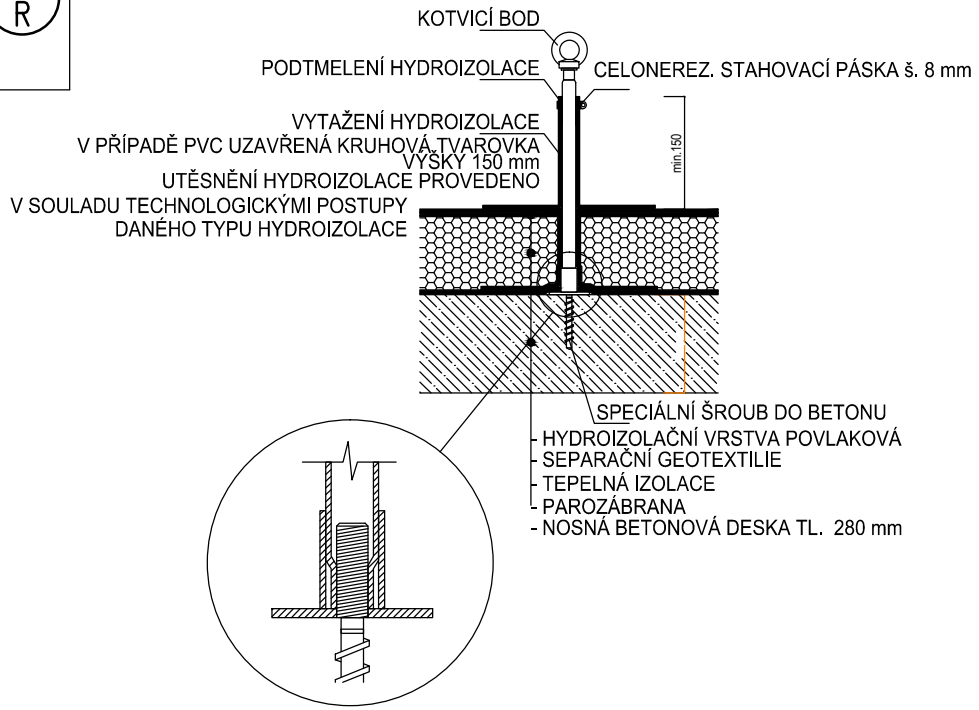

ZABEZPEČOVACÍ SYSTÉM NA PLOCHÉ STŘEŠE
NEREZOVÝ KOTVÍCÍ BOD – OKO
SOUČÁSTÍ DODÁVKY BUDE OCELOVÉ NEREZ LANO DÉLKY cca 150m A PŘÍSLUŠENSTVÍ

KOTVICÍ BOD PRO BETONOVÉ KONSTRUKCE

DÉLKY: 600 mm

POZNÁMKA:
BETON MIN. B25 RESP. C20/25, DESKA MIN. TL. 130 mm
NEBO NOSNÍK MIN. ŠÍŘKY 240 mm
BOD JE KOTVEN K PODKLADU SPECIÁLNÍM ŠROUBEM

NÁZEV AKCE	PAVILONY FAKULTY AGROBIOLOGIE POTRAVINOVÝCH A PŘIRODNÍCH ZDROJŮ	STRANA
OBJEKT SO 01 PAVILON FAPPZ	ČÁST VÝPIS PRVKŮ	7
ČÁST D.1.1 ARCHITEKTONICKO – STAVEBNÍ ŘEŠENÍ	ODDÍL VÝROBKY RŮZNÉ	

POL.	SCHÉMA	ROZMĚR/POPIS	JEDNOTKA	POČET KUSŮ 1.PP	1.NP	2.NP	3.NP	4.NP	STŘECHA	CELKEM	POZNÁMKA
11/R			KS						1	1	PŘED PROVEDENÍM VÝROBKU BUDOU SKUTEČNÉ ROZMĚRY PŘEMĚŘENY NA STAVBĚ

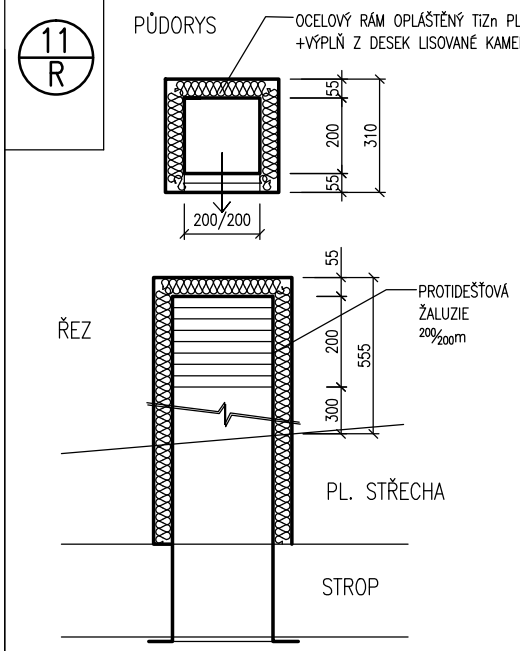

ODVĚTRÁNÍ VÝTAHOVÉ ŠACHTY
SVĚTLÝ ROZMĚR ODVĚTRÁVACÍHO OTVORU 200/200mm
CHRÁNĚNO PROTIDEŠŤOVOU ŽALUZIÍ 200/200mm
KONSTRUKCE:
–SLOUPKY Z OCELOVÝCH TRUBEK 50/50mm DÉLKY cca 800mm
–HORNÍ RÁM Z OCELOVÝCH TRUBEK 50/50mm PŮDORYSU 300/300mm
–VNITŘNÍ ČÁST BUDE VYPLNĚNA DESKAMI LISOVANÉ KAMENNÉ VLNY TL.50mm+OBOUSTRANNÉ OPLÁŠTĚNÍ TiZn PLECHEM TL. 0,7mm
–SOUČÁSTÍ ŽALUZIE BUDE SÍŤKA PROTI HMYZU

POL.	SCHÉMA	ROZMĚR/POPIS	JEDNOTKA	1.PP	1.NP	2.NP	3.NP	4.NP	STŘECHA	CELKEM	POZNÁMKA
12/R			KS							1	PŘED PROVEDENÍM VÝROBKU BUDOU SKUTEČNÉ ROZMĚRY PŘEMĚŘENY NA STAVBĚ

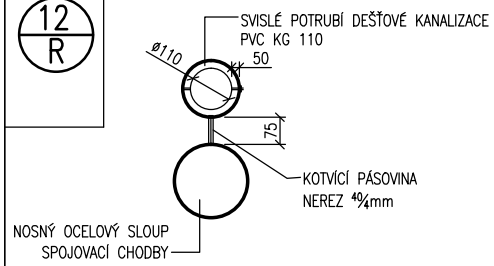

VNITŘNÍ A VNĚJŠÍ
NEREZOVÝ VÁLCOVÝ OBKLAD SVISLÉHO DEŠŤOVÉHO POTRUBÍ KANALIZACE
NEREZOVÝ PLECH TL. 1,0mm
OBVOD NEREZOVÉHO PLECHU 650mm
PLOCHA PLECHU cca 4,5m^2

NOSNÝ RÁM Z NEREZOVÉ PÁSOVINY–KRUHOVÁ OBJÍMKA PŘIKOTVENA K NOSNÉMU SLOUPU SPOJ. CHODBY, PLECH 40/4mm–POČET 8KS

CELKOVÁ DÉLKA 6,5m

NÁZEV AKCE	PAVILONY FAKULTY AGROBIOLOGIE POTRAVINOVÝCH A PŘIRODNÍCH ZDROJŮ	STRANA
OBJEKT SO 01 PAVILON FAPPZ	ČÁST VÝPIS PRVKŮ	8
ČÁST D.1.1 ARCHITEKTONICKO – STAVEBNÍ ŘEŠENÍ	ODDÍL VÝROBKY RŮZNÉ	

POL.	SCHÉMA	ROZMĚR/POPIS	JEDNOTKA	POČET KUSŮ 1.PP	1.NP	2.NP	3.NP	4.NP	STŘECHA	CELKEM	POZNÁMKA
13/R	ŘEZ PROTIHLUKOVOU CLONOU		BM						10,5	10,5	PŘED PROVEDENÍM VÝROBKU BUDOU SKUTEČNÉ ROZMĚRY PŘEMĚŘENY NA STAVBĚ PODLE PROVEDENÉHO POTRUBÍ VZDUCHOTECHNIKY POLOHA CLON JE ZŘEJMÁ Z VÝKRESU PŮDORYS STŘECHY

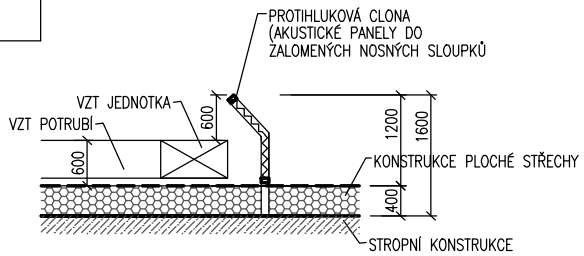

PŮDORYS PROTIHLUKOVÉ CLONY

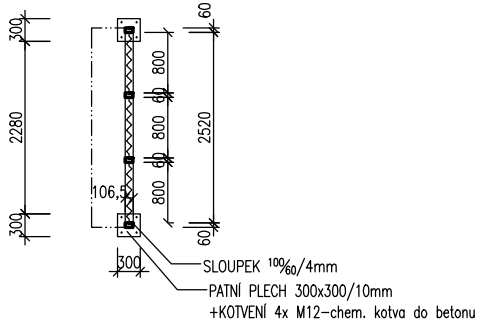

POHLED NA PROTIHLUKOVOU CLONOU

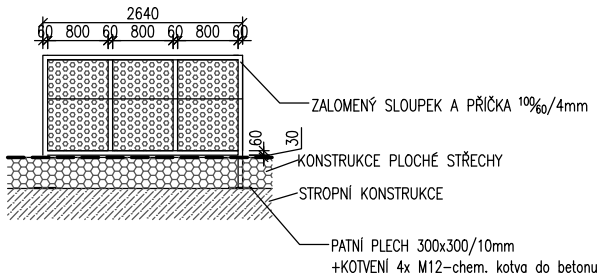

PROTIHLUKOVÁ CLONA NA PLOCHÉ STŘEŠE

MINIMÁLNÍ VZDUCHOVÁ NEPRŮZVUČNOST PROTIHLUKOVÉ CLONY JAKO CELKU MUSÍ VYHOVĚT POŽADAVKU NA Rw>=35dB

SKLADBA PROTIHLUKOVÉ CLONY – PANELU
–OCELOVÝ POZINKOVANÝ PLECH TL.1,5mm
–ANTIVIBRAČNÍ FÓLIE AMS TL.4mm
–ZVUKOABSORBČNÍ MATERIÁL TL.100mm
–DĚROVANÝ POZINKOVANÝ PLECH TL.1,5mm
(DĚROVÁNÍ MINIMÁLNĚ 50% PLOCHY PLECHU)

AKUSTICKÉ PANELY ROZMĚRU ŠÍŘKA 800mm BUDOU VSAZENY MEZI OCELOVÉ NOSNÍKY – OBDÉLNÍKOVÁ ZALOMENÁ TRUBKA 100/60/3,6mm, DÉLKA NOSNÍKU MAX 2,36m OCELOVÉ SLOUPKY BUDOU KOTVENY DO PATNÍHO PLECHU 300x300/10mm+ŠROUBY M12, DÉLKY 150mm+CHEM. MALTA VZDÁLENOST SLOUPKŮ HLAVNÍCH SLOUPKŮ 2,52m

HMOTNOST OCELI + VÝPIS KOTVÍCÍCH PRVKŮ

–VODOROVNÉ PŘÍČKY	180KG
–SVISLÉ SLOUPKY	210KG
–PATNÍ PLECH	43KG
–HMOŽDINKY M12	24KS

POVRCHOVÁ ÚPRAVA NOSNÉ KONSTRUKCE – ŽÁROVÝ POZINK

NÁZEV AKCE	PAVILONY FAKULTY AGROBIOLOGIE POTRAVINOVÝCH A PŘIRODNÍCH ZDROJŮ		STRANA
OBJEKT SO 01 PAVILON FAPPZ		ČÁST VÝPIS PRVKŮ	9
ČÁST D.1.1 ARCHITEKTONICKO – STAVEBNÍ ŘEŠENÍ		ODDÍL VÝROBKY RŮZNÉ	

POL.	SCHÉMA	ROZMĚR/POPIS	JEDNOTKA	POČET KUSŮ 1.PP	1.NP	2.NP	3.NP	4.NP	STŘECHA	CELKEM	POZNÁMKA
14/R	ŘEZ PROTIHLUKOVOU CLONOU		BM						19,3	19,3	PŘED PROVEDENÍM VÝROBKU BUDOU SKUTEČNÉ ROZMĚRY PŘEMĚŘENY NA STAVBĚ PODLE PROVEDENÉHO POTRUBÍ VZDUCHOTECHNIKY POLOHA CLON JE ZŘEJMÁ Z VÝKRESU PŮDORYS STŘECHY

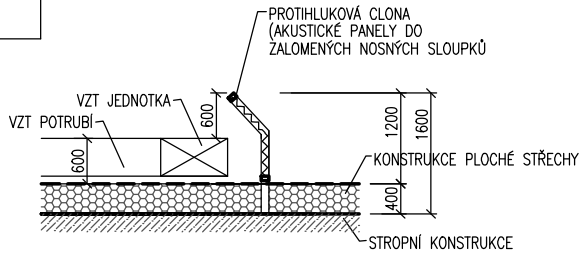

PŮDORYS PROTIHLUKOVÉ CLONY

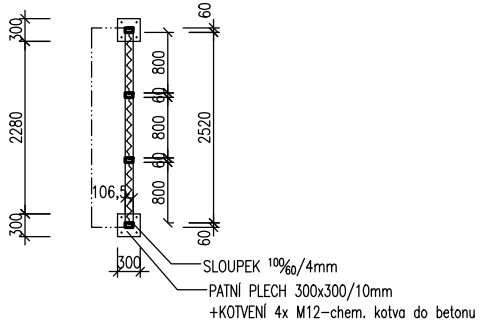

POHLED NA PROTIHLUKOVOU CLONOU

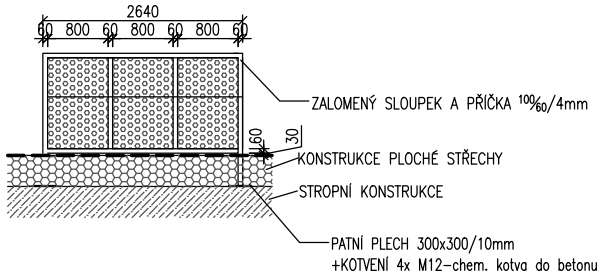

PROTIHLUKOVÁ CLONA NA PLOCHÉ STŘEŠE

MINIMÁLNÍ VZDUCHOVÁ NEPRŮZVUČNOST PROTIHLUKOVÉ CLONY JAKO CELKU MUSÍ VYHOVĚT POŽADAVKU NA Rw>=35dB

SKLADBA PROTIHLUKOVÉ CLONY – PANELU
–OCELOVÝ POZINKOVANÝ PLECH TL.1,5mm
–ANTIVIBRAČNÍ FÓLIE AMS TL.4mm
–ZVUKOABSORBČNÍ MATERIÁL TL.100mm
–DĚROVANÝ POZINKOVANÝ PLECH TL.1,5mm
(DĚROVÁNÍ MINIMÁLNĚ 50% PLOCHY PLECHU)

AKUSTICKÉ PANELY ROZMĚRU ŠÍŘKA 800mm BUDOU VSAZENY MEZI OCELOVÉ NOSNÍKY – OBDÉLNÍKOVÁ ZALOMENÁ TRUBKA 100/60/3,6mm, DÉLKA NOSNÍKU MAX 2,36m OCELOVÉ SLOUPKY BUDOU KOTVENY DO PATNÍHO PLECHU 300x300/10mm+ŠROUBY M12, DÉLKY 150mm+CHEM. MALTA VZDÁLENOST SLOUPKŮ HLAVNÍCH SLOUPKŮ 2,52m

HMOTNOST OCELI + VÝPIS KOTVÍCÍCH PRVKŮ
–VODOROVNÉ PŘÍČKY 330KG
–SVISLÉ SLOUPKY 425KG
–PATNÍ PLECH 65KG
–HMOŽDINKY M12 36KS
POVRCHOVÁ ÚPRAVA NOSNÉ KONSTRUKCE – ŽÁROVÝ POZINK

NÁZEV AKCE	PAVILONY FAKULTY AGROBIOLOGIE POTRAVINOVÝCH A PŘIRODNÍCH ZDROJŮ		STRANA 10
OBJEKT	SO 01 PAVILON FAPPZ	ČÁST	VÝPIS PRVKŮ
ČÁST	D.1.1 ARCHITEKTONICKO – STAVEBNÍ ŘEŠENÍ	ODDÍL	VÝROBKY RŮZNÉ

POL.	SCHÉMA	ROZMĚR/POPIS	JEDNOTKA	POČET KUSŮ 1.PP	1.NP	2.NP	3.NP	4.NP	STŘECHA	CELKEM	POZNÁMKA
15/R			BM						17,2	17,2	PŘED PROVEDENÍM VÝROBKU BUDOU SKUTEČNÉ ROZMĚRY PŘEMĚŘENY NA STAVBĚ PODLE PROVEDENÉHO POTRUBÍ VZDUCHOTECHNIKY POLOHA CLON JE ZŘEJMÁ Z VÝKRESU PŮDORYS STŘECHY

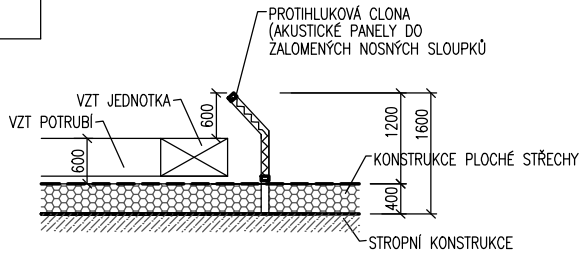

PŮDORYS PROTIHLUKOVÉ CLONY

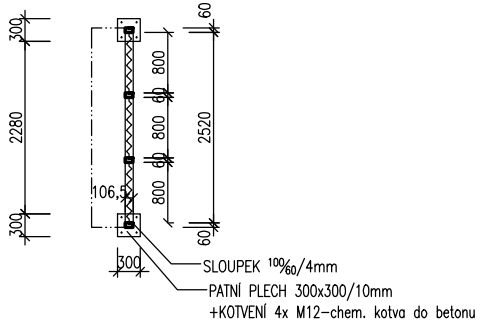

POHLED NA PROTIHLUKOVOU CLONOU

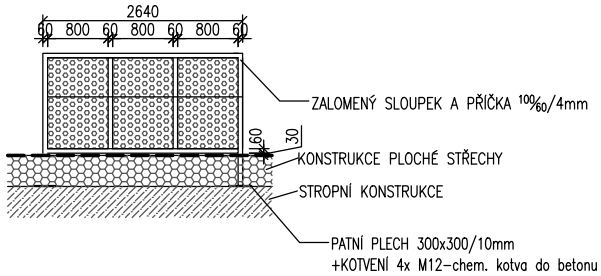

PROTIHLUKOVÁ CLONA NA PLOCHÉ STŘEŠE

MINIMÁLNÍ VZDUCHOVÁ NEPRŮZVUČNOST PROTIHLUKOVÉ CLONY JAKO CELKU MUSÍ VYHOVĚT POŽADAVKU NA Rw>=35dB

SKLADBA PROTIHLUKOVÉ CLONY – PANELU
–OCELOVÝ POZINKOVANÝ PLECH TL.1,5mm
–ANTIVIBRAČNÍ FÓLIE AMS TL.4mm
–ZVUKOABSORBČNÍ MATERIÁL TL.100mm
–DĚROVANÝ POZINKOVANÝ PLECH TL.1,5mm
(DĚROVÁNÍ MINIMÁLNĚ 50% PLOCHY PLECHU)

AKUSTICKÉ PANELY ROZMĚRU ŠÍŘKA 800mm BUDOU VSAZENY MEZI OCELOVÉ NOSNÍKY – OBDÉLNÍKOVÁ ZALOMENÁ TRUBKA 100/60/3,6mm, DÉLKA NOSNÍKU MAX 2,36m OCELOVÉ SLOUPKY BUDOU KOTVENY DO PATNÍHO PLECHU 300x300/10mm+ŠROUBY M12, DÉLKY 150mm+CHEM. MALTA VZDÁLENOST SLOUPKŮ HLAVNÍCH SLOUPKŮ 2,52m

HMOTNOST OCELI + VÝPIS KOTVÍCÍCH PRVKŮ

–VODOROVNÉ PŘÍČKY	295KG
–SVISLÉ SLOUPKY	270KG
–PATNÍ PLECH	57KG
–HMOŽDINKY M12	32KS

POVRCHOVÁ ÚPRAVA NOSNÉ KONSTRUKCE – ŽÁROVÝ POZINK

NÁZEV AKCE	PAVILONY FAKULTY AGROBIOLOGIE POTRAVINOVÝCH A PŘIRODNÍCH ZDROJŮ		STRANA 11
OBJEKT	SO 01 PAVILON FAPPZ	ČÁST VÝPIS PRVKŮ	
ČÁST	D.1.1 ARCHITEKTONICKO – STAVEBNÍ ŘEŠENÍ	ODDÍL VÝROBKY RŮZNÉ	

POL.	SCHÉMA	ROZMĚR/POPIS	JEDNOTKA	POČET KUSŮ 1.PP	1.NP	2.NP	3.NP	4.NP	STŘECHA	CELKEM	POZNÁMKA
16/R	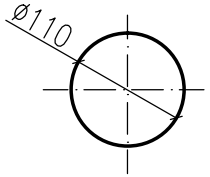	**CHRÁNIČKA PVC KG 110** **DÉLKA 8,3m** POTRUBÍ BUDE ULOŽENO POD PODLAHOU NEPODSKLEPENÉ ČÁSTI VE SPÁDU 1% SMĚREM KE KOLEKTORU SOUČÁSTÍ DODÁVKY BUDE PROVEDENÍ NOVÝCH OTVORŮ VE STĚNĚ STÁVAJÍCÍHO ŽELEZOBETONOVÉHO KOLEKTORU – PROSTUP 4x150mm	KS	4						4	PŘED PROVEDENÍM VÝROBKU BUDOU SKUTEČNÉ ROZMĚRY PŘEMĚŘENY NA STAVBĚ
17/R	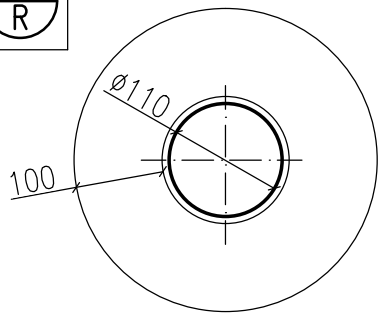	**HYDROIZOLAČNÍ MANŽETA PVC** **PRO PROSTUP POTRUBÍ PODZEMNÍ ČÁSTÍ STĚNY** POTRUBÍ BUDE PROCHÁZET V MÍSTĚ PODZEMNÍ STAVBY HYDROIZOLAČNÍ FÓLIÍ Z mPVC, MANŽETA BUDE TVOŘENA PVC FÓLIÍ, ŠÍŘKA MANŽETY BUDE 100mm, MANŽETA BUDE NAVAŘENA NA SVISLOU HYDROIZOLACI SPODNÍ STAVBY	KS	8						8	PŘED PROVEDENÍM VÝROBKU BUDOU SKUTEČNÉ ROZMĚRY PŘEMĚŘENY NA STAVBĚ
18/R	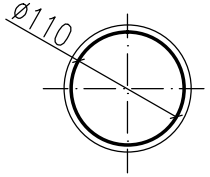	**KABELOVÁ PROTIPOŽÁRNÍ** **UCPÁVKA S ODOLNOSTÍ EI 90** UCPÁVKA BUDE SLOUŽIT PRO UTĚSNĚNÍ SLABOPROUDÝCH KABELŮ VEDENÝCH V PLASTOVÉM POTRUBÍ KG	KS	8						8	PŘED PROVEDENÍM VÝROBKU BUDOU SKUTEČNÉ ROZMĚRY PŘEMĚŘENY NA STAVBĚ MONTÁŽ POŽÁRNÍ UCPÁVKY BUDE PROVEDENA ODBORNOU FIRMOU S PŘÍSLUŠNÝM OPRÁVNĚNÍM V MÍSTĚ OSAZENÍ UCPÁVKY BUDE NA STĚNĚ VYLEPEN ŠTÍTEK DLE PLATNÝCH PŘEDPISŮ

NÁZEV AKCE	PAVILONY FAKULTY AGROBIOLOGIE POTRAVINOVÝCH A PŘIRODNÍCH ZDROJŮ	STRANA
OBJEKT SO 01 PAVILON FAPPZ	ČÁST VÝPIS PRVKŮ	12a
ČÁST D.1.1 ARCHITEKTONICKO – STAVEBNÍ ŘEŠENÍ	ODDÍL VÝROBKY RŮZNÉ	

POL.	SCHÉMA	ROZMĚR/POPIS	JEDNOTKA	POČET KUSŮ 1.PP	1.NP	2.NP	3.NP	4.NP	STŘECHA	CELKEM	POZNÁMKA
19/R		ZPEVNĚNÁ PLOCHA - TERASA PLOCHA 13,5m2	KS							1	PŘED PROVEDENÍM VÝROBKU BUDOU SKUTEČNÉ ROZMĚRY PŘEMĚŘENY NA STAVBĚ TERASA BUDE PROVEDENA ODBORNOU PROVÁDĚCÍ FIRMOU POCHŮZNÁ PLOCHA TERASY VČ. ZAKLÁDACÍHO PROFILU BUDE UMÍSTĚNA DO PŘIPRAVENÉ PLOCHY OHRANIČENÉ BETONOVÝM OBRUBNÍKEM NEBO STĚNOU

POCHŮZNÁ PLOCHA TERASY BUDE Z TERASOVÝCH PRKEN
Z KOMPOZITNÍHO MATERIÁLU
(SLOŽENÍ: 60% DŘEVA, 40% POLYMERU)
ROZMĚR: 140/28/6000 MM (0,84m^2)
(SKLAD. ŠÍŘKA VČ. SPÁRY 144MM).
BARVA HNĚDÁ

PRKNA BUDOU POMOCÍ NEREZOVÝCH SPON KOTVENA
K NOSIČŮM 50/50mm (ZAKLÁDACÍ PROFIL)
NOSIČE BUDOU OSAZENY PO VZDÁLENOSTI 500mm
NA ROZNÁŠECÍ BLOKY Z BETONOVÉ DLAŽBY 200/200/60mm, KTERÉ BUDOU
ULOŽENY DO ZHUTNĚNÉ VRSTVY ŠTĚRKODRTĚ 0–32mm, V PODÉLNÉM SMĚRU
BUDOU NOSIČE PODEPŘENY BETONOVOU DLAŽBOU PO VZD. 500mm, NOSIČE
BUDOU KOTVENY DO BETONOVÉ DLAŽBY PO VZDÁLENOSTI 1000mm
PO OBVODU TERASY BUDOU PRKNA UKONČENA KRAJOVÝM PROFILEM

PŮDORYS

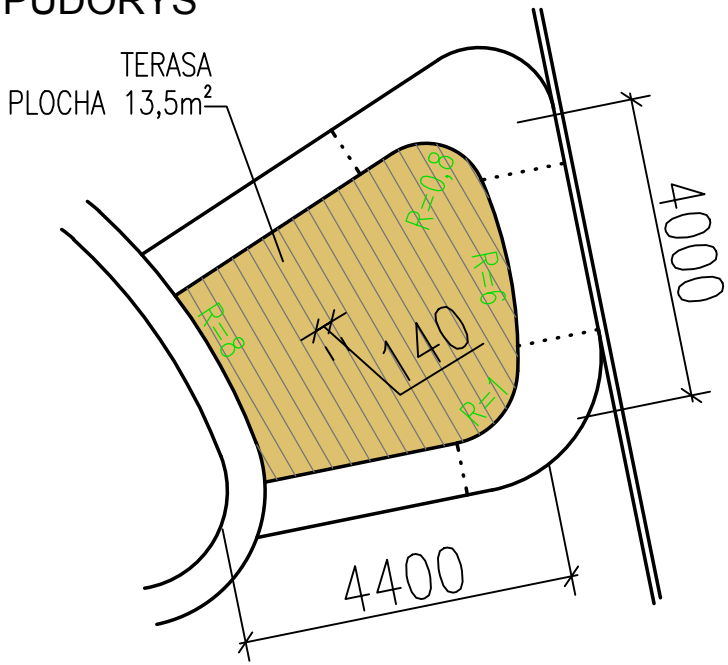

VZOROVÝ PŘÍČNÝ ŘEZ

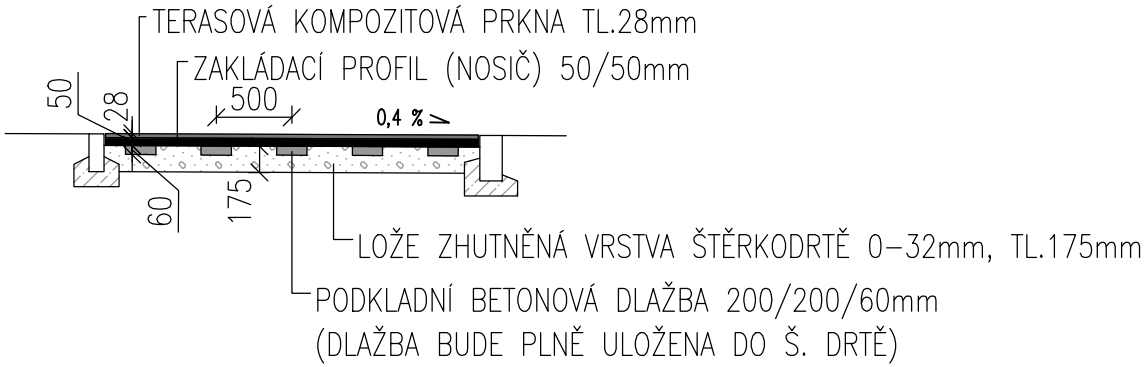

NÁZEV AKCE	PAVILONY FAKULTY AGROBIOLOGIE POTRAVINOVÝCH A PŘIRODNÍCH ZDROJŮ		STRANA **12b**
OBJEKT	SO 01 PAVILON FAPPZ	ČÁST	VÝPIS PRVKŮ
ČÁST	D.1.1 ARCHITEKTONICKO – STAVEBNÍ ŘEŠENÍ	ODDÍL	VÝROBKY RŮZNÉ

POL.	SCHÉMA	ROZMĚR/POPIS	JEDNOTKA	POČET KUSŮ 1.PP	1.NP	2.NP	3.NP	4.NP	STŘECHA	CELKEM	POZNÁMKA
20/R		ZPEVNĚNÁ PLOCHA - TERASA PLOCHA 30,0m2	KS							1	PŘED PROVEDENÍM VÝROBKU BUDOU SKUTEČNÉ ROZMĚRY PŘEMĚŘENY NA STAVBĚ TERASA BUDE PROVEDENA ODBORNOU PROVÁDĚCÍ FIRMOU POCHŮZNÁ PLOCHA TERASY VČ. ZAKLÁDACÍHO PROFILU BUDE UMÍSTĚNA DO PŘIPRAVENÉ PLOCHY OHRANIČENÉ BETONOVÝM OBRUBNÍKEM NEBO STĚNOU

POCHŮZNÁ PLOCHA TERASY BUDE
Z TERASOVÝCH PRKEN
Z KOMPOZITNÍHO MATERIÁLU
(SLOŽENÍ: 60% DŘEVA, 40% POLYMERU)
ROZMĚR: 140/28/6000 MM (0,84m²)
(SKLAD. ŠÍŘKA VČ. SPÁRY 144MM).
BARVA HNĚDÁ

PŮDORYS

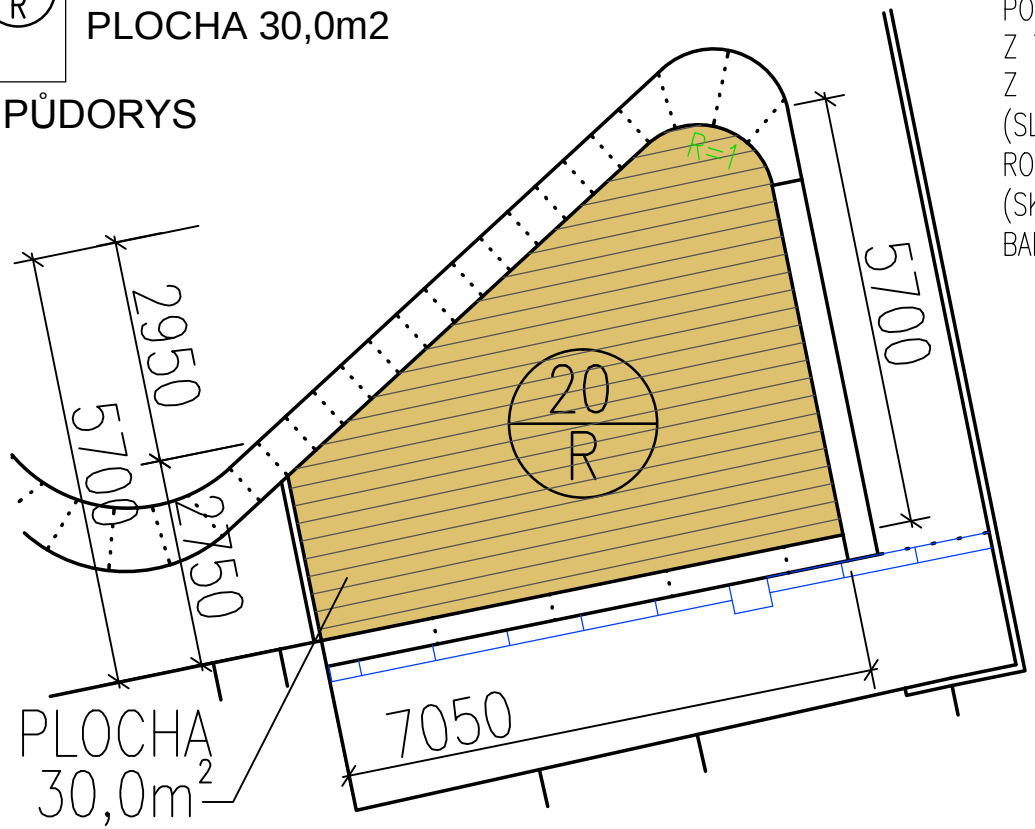

VZOROVÝ PŘÍČNÝ ŘEZ

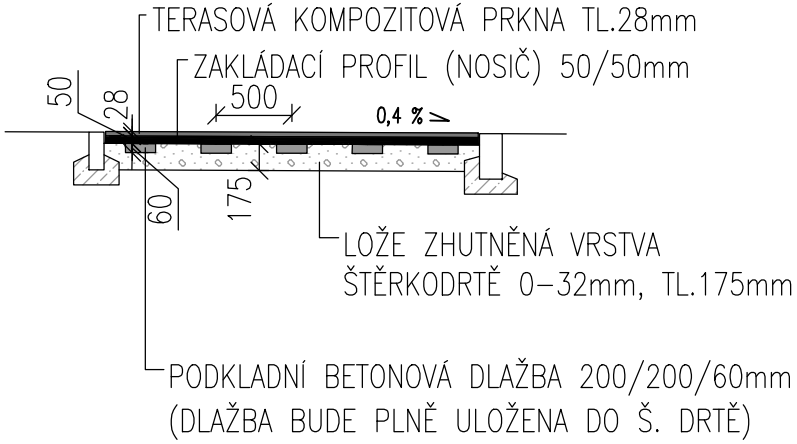

PRKNA BUDOU POMOCÍ NEREZOVÝCH SPON KOTVENA K NOSIČŮM 50/50mm (ZAKLÁDACÍ PROFIL)
NOSIČE BUDOU OSAZENY PO VZDÁLENOSTI 500mm NA ROZNÁŠECÍ BLOKY Z BETONOVÉ DLAŽBY 200/200/60mm, KTERÉ BUDOU ULOŽENY DO ZHUTNĚNÉ VRSTVY ŠTĚRKODRTĚ 0–32mm,
V PODÉLNÉM SMĚRU BUDOU NOSIČE PODEPŘENY BETONOVOU DLAŽBOU PO VZD. 500mm, NOSIČE BUDOU KOTVENY DO BETONOVÉ DLAŽBY PO VZDÁLENOSTI 1000mm PO OBVODU TERASY BUDOU PRKNA UKONČENA KRAJOVÝM PROFILEM

NÁZEV AKCE	PAVILONY FAKULTY AGROBIOLOGIE POTRAVINOVÝCH A PŘIRODNÍCH ZDROJŮ	STRANA
OBJEKT SO 01 PAVILON FAPPZ	ČÁST VÝPIS PRVKŮ	12c
ČÁST D.1.1 ARCHITEKTONICKO – STAVEBNÍ ŘEŠENÍ	ODDÍL VÝROBKY RŮZNÉ	

POL.	SCHÉMA	ROZMĚR/POPIS	JEDNOTKA	POČET KUSŮ 1.PP	1.NP	2.NP	3.NP	4.NP	STŘECHA	CELKEM	POZNÁMKA
21/R		ZPEVNĚNÁ PLOCHA - TERASA PLOCHA 14,3m2 a 16,9m2	KS							1	PŘED PROVEDENÍM VÝROBKU BUDOU SKUTEČNÉ ROZMĚRY PŘEMĚŘENY NA STAVBĚ TERASA BUDE PROVEDENA ODBORNOU PROVÁDĚCÍ FIRMOU POCHŮZNÁ PLOCHA TERASY VČ. ZAKLÁDACÍHO PROFILU BUDE UMÍSTĚNA DO PŘIPRAVENÉ PLOCHY OHRANIČENÉ BETONOVÝM OBRUBNÍKEM NEBO STĚNOU

POCHŮZNÁ PLOCHA TERASY BUDE
Z TERASOVÝCH PRKEN
Z KOMPOZITNÍHO MATERIÁLU
(SLOŽENÍ: 60% DŘEVA, 40% POLYMERU)
ROZMĚR: 140/28/6000 MM (0,84m^2)
(SKLAD. ŠÍŘKA VČ. SPÁRY 144MM).
BARVA HNĚDÁ

PRKNA BUDOU POMOCÍ NEREZOVÝCH SPON KOTVENA K NOSIČŮM 50/50mm (ZAKLÁDACÍ PROFIL) NOSIČE BUDOU OSAZENY PO VZDÁLENOSTI 500mm NA ROZNÁŠECÍ BLOKY Z BETONOVÉ DLAŽBY 200/200/60mm, KTERÉ BUDOU ULOŽENY DO ZHUTNĚNÉ VRSTVY ŠTĚRKODRTĚ 0–32mm, V PODÉLNÉM SMĚRU BUDOU NOSIČE PODEPŘENY BETONOVOU DLAŽBOU PO VZD. 500mm, NOSIČE BUDOU KOTVENY DO BETONOVÉ DLAŽBY PO VZDÁLENOSTI 1000mm PO OBVODU TERASY BUDOU PRKNA UKONČENA KRAJOVÝM PROFILEM

PŮDORYS

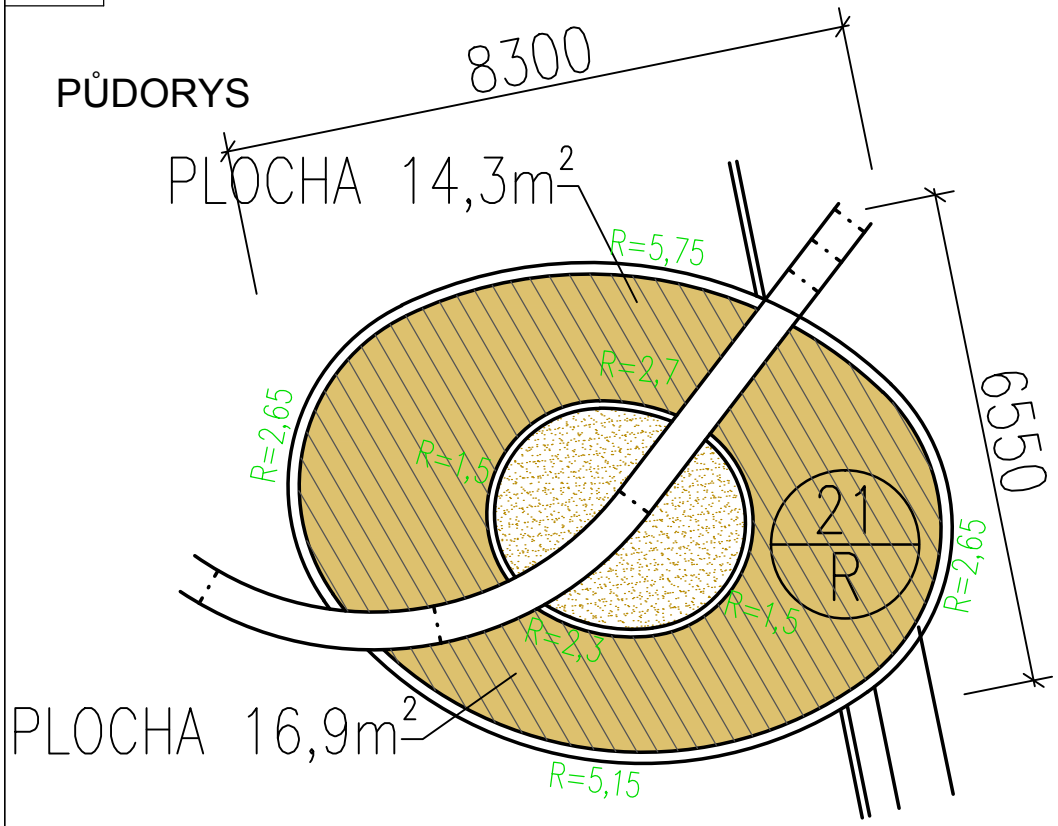

VZOROVÝ PŘÍČNÝ ŘEZ

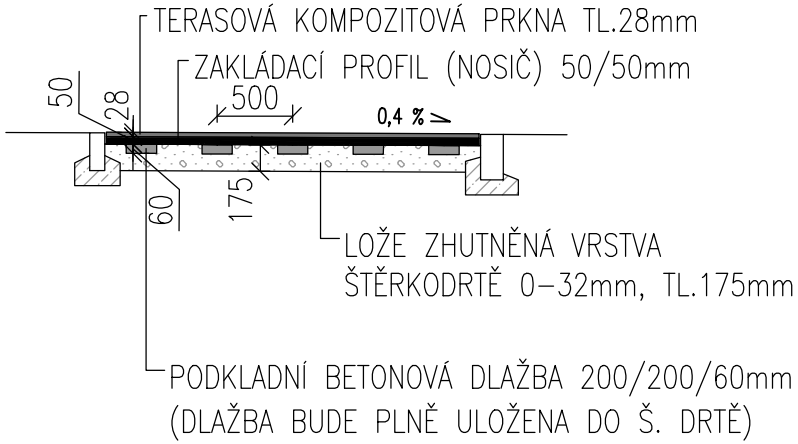

NÁZEV AKCE	PAVILONY FAKULTY AGROBIOLOGIE POTRAVINOVÝCH A PŘIRODNÍCH ZDROJŮ		STRANA
OBJEKT SO 01 PAVILON FAPPZ		ČÁST VÝPIS PRVKŮ	12
ČÁST D.1.1 ARCHITEKTONICKO – STAVEBNÍ ŘEŠENÍ		ODDÍL VÝROBKY RŮZNÉ	

POL.	SCHÉMA	ROZMĚR/POPIS	JEDNOTKA	POČET KUSŮ 1.PP	1.NP	2.NP	3.NP	4.NP	STŘECHA	CELKEM	POZNÁMKA
19 R		CELKOVÁ SITUACE VNĚJŠÍ ZPEVNĚNÉ PLOCHY	KS								PŘED PROVEDENÍM VÝROBKU BUDOU SKUTEČNÉ ROZMĚRY PŘEMĚŘENY NA STAVBĚ
20 R		POCHŮZNÁ PLOCHA TERASY BUDE Z TERASOVÝCH PRKEN Z KOMPOZITNÍHO MATERIÁLU (SLOŽENÍ: 60% DŘEVA, 40% POLYMERU) ROZMĚR: 140/28/6000 MM (0,84m²) (SKLAD. ŠÍŘKA VČ. SPÁRY 144MM). BARVA HNĚDÁ									
21 R		PRKNA BUDOU POMOCÍ NEREZOVÝCH SPON KOTVENA K NOSIČŮM 50/50mm NOSIČE BUDOU OSAZENY PO VZDÁLENOSTI 500mm NA ROZNÁŠECÍ BLOKY Z BETONOVÉ DLAŽBY 200/200/60mm, KTERÉ BUDOU ULOŽENY DO ZHUTNĚNÉ VRSTVY ŠTĚRKODRTĚ 0–32mm, V PODÉLNÉM SMĚRU BUDOU NOSIČE PODEPŘENY BETONOVÝMI TVÁRNICEMI PO VZD. 500mm, NOSIČE BUDOU KOTVENY DO BETONOVÉ DLAŽBY PO VZDÁLENOSTI 1000mm									

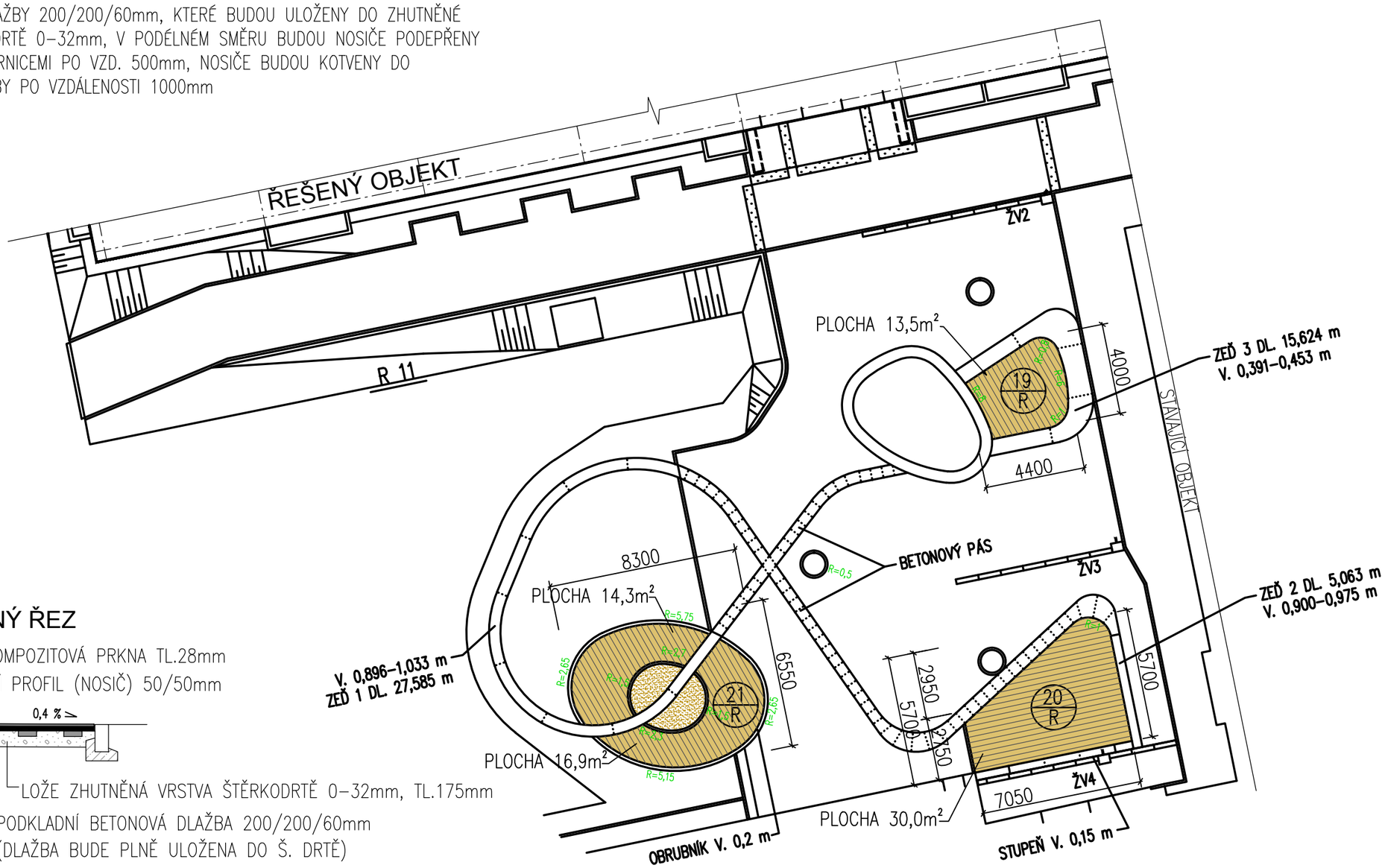
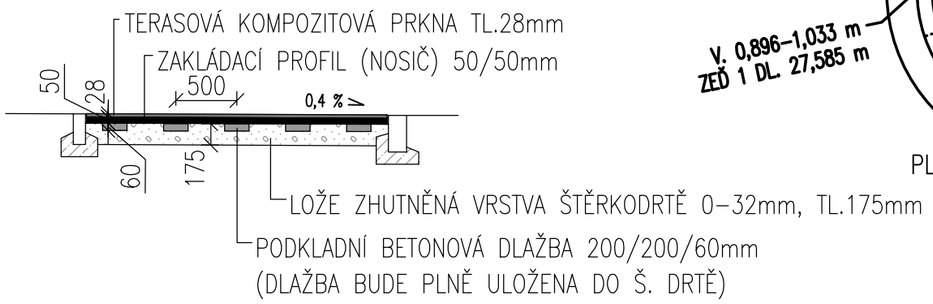
VZOROVÝ PŘÍČNÝ ŘEZ