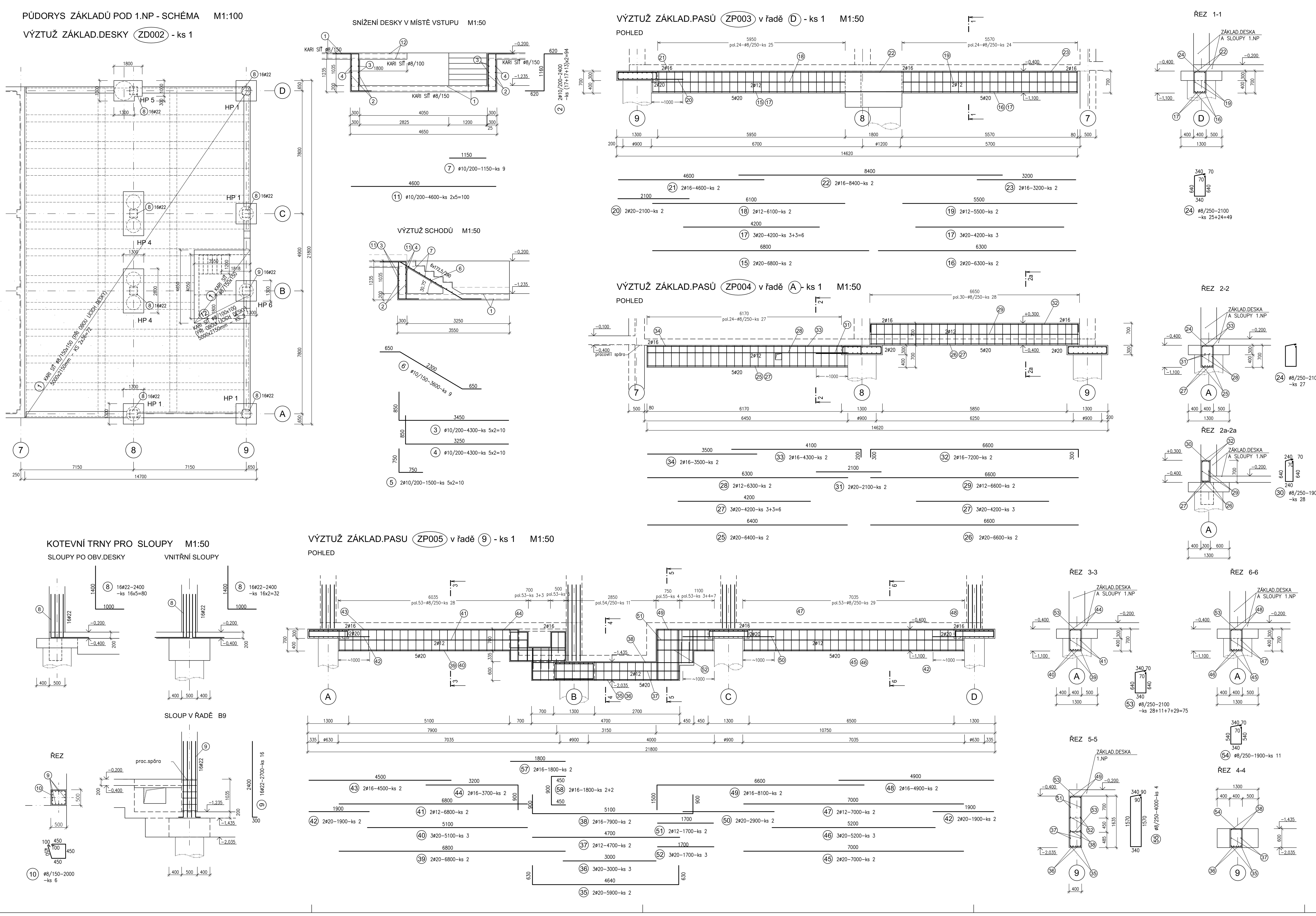

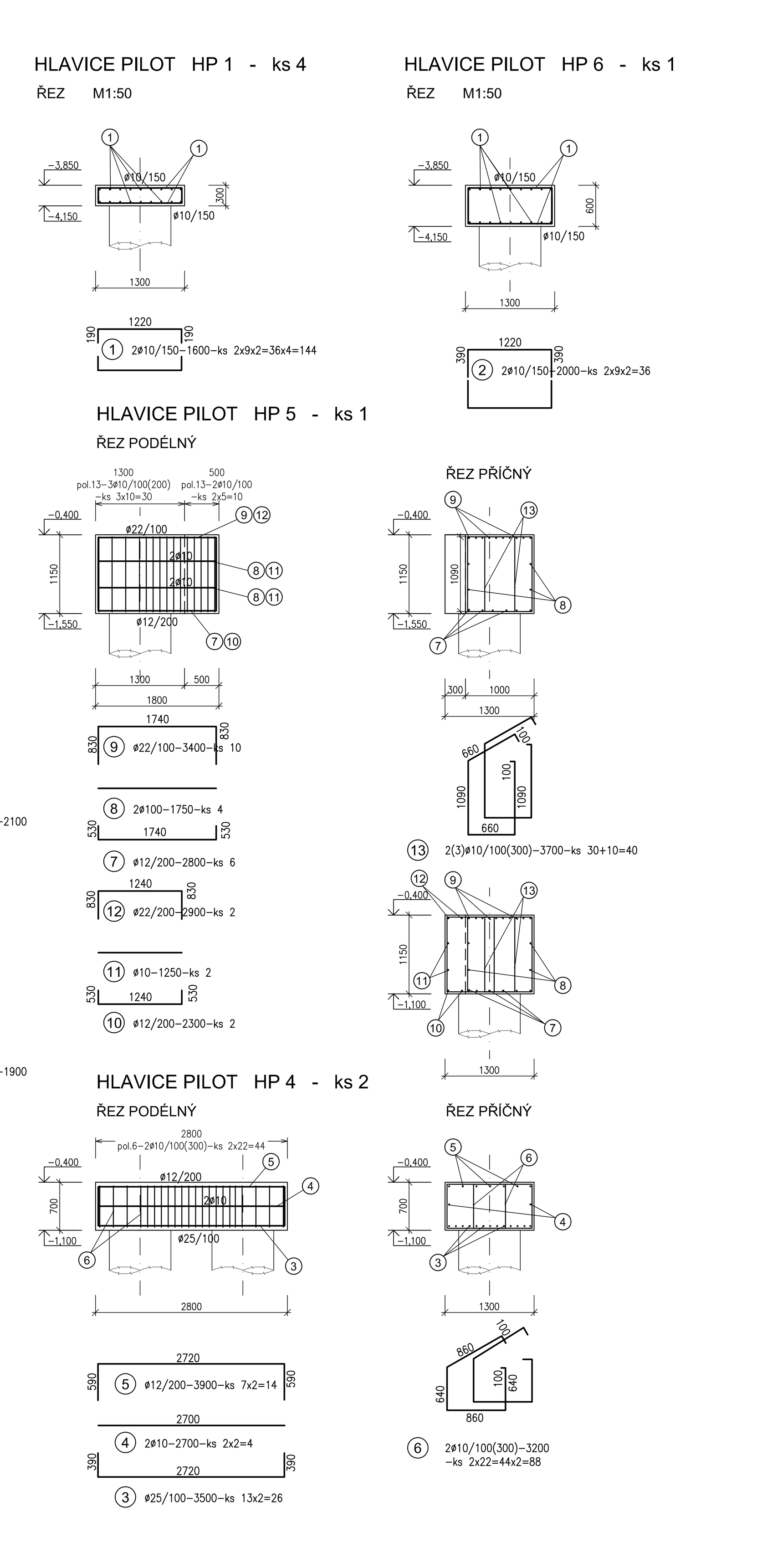

VÝPIS VÝZTUŽE

Prvek	Pol.	Profil	Délka 1ks/m	ks	∅ 8	10	20	22	Kari síť 8/100	8/150
Základová deska ZD002 + trny pro sloupy	1	∅ 8/150	10,75	72						774,00
	2	∅ 10	2,40	94		225,60				
	3	∅ 10	4,30	10		43,00				
	4	∅ 10	4,30	10		43,00				
	5	∅ 10	1,50	10		15,00				
	6	∅ 10	3,60	9		32,40				
	7	∅ 10	1,15	9		10,35				
	8	∅ 22	2,40	112				268,80		
	9	∅ 22	2,70	16				43,20		
	10	∅ 8	2,00	6	12,00					
	11	∅ 10	4,60	10		46,00				
	12	∅ 8/100	10,75	2					21,50	
	Délka celkem (m)				12,00	415,35	0,00	312,00	21,50	774,00
	Hmotnost (kg/bm)				0,395	0,617	2,466	2,984	7,99	5,36
	Hmotnost dle profilu (kg)				4,74	256,27	0,00	931,01	171,79	4 148,64
	Hmotnost celkem (kg)				**5 512,4**					

VÝPIS VÝZTUŽE

Prvek	Pol.	Profil	Délka 1ks/m	ks	∅ 8	10	12	16	20	22	25
Hlavice pilot H1 - ks 4, H4 - ks 2, H5 - ks 1, H6 - ks 1	1	∅ 10	1,60	144		230,40					
	2	∅ 10	2,00	36		72,00					
	3	∅ 25	3,50	26							91,00
	4	∅ 10	2,70	4		10,80					
	5	∅ 12	3,90	14			54,60				
	6	∅ 10	3,20	88		281,60					
	7	∅ 12	2,80	6			16,80				
	8	∅ 12	1,75	4			7,00				
	9	∅ 22	3,40	10						34,00	
	10	∅ 12	2,30	2			4,60				
	11	∅ 10	1,25	2		2,50					
	12	∅ 22	2,90	2						5,80	
	13	∅ 10	3,70	40		148,00					
	Délka celkem (m)				0,00	745,30	83,00	0,00	0,00	39,80	91,00
	Hmotnost (kg/bm)				0,395	0,617	0,888	1,578	2,466	2,984	3,853
	Hmotnost dle profilu (kg)				0,00	459,85	73,70	0,00	0,00	118,76	350,62
	Hmotnost celkem (kg)				**1 002,9**						
Základový pas ZP003 - ks 1	15	∅ 20	6,80	2					13,60		
	16	∅ 20	6,30	2					12,60		
	17	∅ 20	4,20	6					25,20		
	18	∅ 12	6,10	2			12,20				
	19	∅ 12	5,50	2			11,00				
	20	∅ 20	2,10	2					4,20		
	21	∅ 16	4,60	2				9,20			
	22	∅ 16	8,40	2				16,80			
	23	∅ 16	3,20	2				6,40			
	24	∅ 8	2,10	49	102,90						
	Délka celkem (m)				102,90	0,00	23,20	32,40	55,60	0,00	0,00
	Hmotnost (kg/bm)				0,395	0,617	0,888	1,578	2,466	2,984	3,853
	Hmotnost dle profilu (kg)				40,65	0,00	20,60	51,13	137,11	0,00	0,00
	Hmotnost celkem (kg)				**249,5**						
Základový pas ZP004 - ks 1	24	∅ 8	2,10	27	56,70						
	25	∅ 20	6,40	2					12,80		
	26	∅ 20	6,60	2					13,20		
	27	∅ 20	4,20	6					25,20		
	28	∅ 12	6,30	2			12,60				
	29	∅ 12	6,60	2			13,20				
	30	∅ 8	1,90	28	53,20						
	31	∅ 20	2,10	2					4,20		
	32	∅ 16	7,20	2				14,40			
	33	∅ 16	4,30	2				8,60			
	34	∅ 16	3,50	2				7,00			
	Délka celkem (m)				109,90	0,00	25,80	30,00	55,40	0,00	0,00
	Hmotnost (kg/bm)				0,395	0,617	0,888	1,578	2,466	2,984	3,853
	Hmotnost dle profilu (kg)				43,41	0,00	22,91	47,34	136,62	0,00	0,00
	Hmotnost celkem (kg)				**250,3**						
Základový pas ZP005 - ks 1	35	∅ 20	5,60	2					11,20		
	36	∅ 20	3,00	3					9,00		
	37	∅ 12	4,40	2			8,80				
	38	∅ 16	8,30	2				16,60			
	39	∅ 20	6,80	2					13,60		
	40	∅ 20	5,10	3					15,30		
	41	∅ 12	5,80	2			11,60				
	42	∅ 20	1,90	4					7,60		
	43	∅ 16	4,50	2				9,00			
	44	∅ 16	5,60	2				11,20			
	45	∅ 20	7,00	2					14,00		
	46	∅ 20	5,20	3					15,60		
	47	∅ 12	7,00	2			14,00				
	48	∅ 16	4,90	2				9,80			
	49	∅ 16	8,10	2				16,20			
	50	∅ 20	2,90	2					5,80		
	51	∅ 12	1,70	2			3,40				
	52	∅ 20	1,70	3					5,10		
	53	∅ 8	2,10	75	157,50						
	54	∅ 8	1,90	11	20,90						
	55	∅ 8	4,00	4	16,00						
	56	∅ 8	3,00	4	12,00						
	57	∅ 16	1,80	2				3,60			
	58	∅ 16	1,80	4				7,20			
	Délka celkem (m)				206,40	0,00	37,80	62,80	97,20	0,00	0,00
	Hmotnost (kg/bm)				0,395	0,617	0,888	1,578	2,466	2,984	3,853
	Hmotnost dle profilu (kg)				81,53	0,00	33,57	99,10	239,70	0,00	0,00
	Hmotnost celkem (kg)				**453,9**						

BETON:

základové pasy C20/25 XC2
hlavice C25/30 XC2
základová deska C20/25 XC2

OCEL B 500 A

KRYTÍ VÝZTUŽE - 30mm od zeminy
- 20mm od horní líce

HLAVNÍ INŽENÝR PROJEKTU	Ing. arch. BOHUMIL LANCMAN	INTAR
ODPOVĚDNÝ PROJEKTANT	Ing. MAREK DOSTÁL	Bezručova 17a, 656 73 Brno
VYPRACOVAL	ZDEŇKA KRATOCHVILOVÁ	www.intar.cz info@intar.cz
KONTROLA	Ing. JOSEF KATOLICKÝ	tel.: 543 422 211, fax: 543 211 173
INVESTOR	ČZU v Praze, Kamýcká 129, 165 00 Praha 6 - Suchdol	
MÍSTO STAVBY	k.ú.: Suchdol, parc.č.1627/1,1627/34,1627/35;areál ČZÚ	

NÁZEV AKCE: PAVILONY FAKULTY AGROBIOLOGIE POTRAVINOVÝCH A PŘIRODNÍCH ZDROJŮ	ZAK.Č.AKCE:	2 0305 021-4
	STUPEŇ PD:	DVZ
	DATUM:	10/2013
	FORMÁT:	12 × A4
OBJEKT: SO 01 PAVILON FAPPZ	KOPIE:	
ČÁST: D1.2.2 STAVEBNĚ KONSTRUKČNÍ ŘEŠENÍ - HORNÍ STAVBA	SOUBOR:	
NÁZEV VÝKRESU: VÝZTUŽ - HLAVICE PILOT, ZÁKL.PASY, ZÁKL.DESKA 1.NP	MĚŘÍTKO: 1:50	ČÍSLO PŘÍLOHY: 10