A

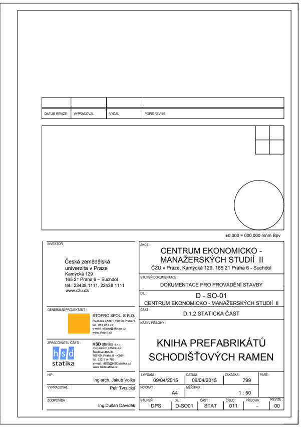

DATUM REVIZE	VYPRACOVAL	VYDAL	POPIS REVIZE

±0,000 = 000,000 mnm Bpv

INVESTOR :
Česká zemědělská
univerzita v Praze
Kamýcká 129
165 21 Praha 6 – Suchdol
tel.: 23438 1111, 22438 1111
www.czu.cz/

GENERÁLNÍ PROJEKTANT :
STOPRO SPOL. S R.O.
Radlická 37/901,150 00 Praha 5
tel.: 251 081 411
e-mail: stopro@stopro.cz
www.stopro.cz

ZPRACOVATEL ČÁSTI :
HSD statika s.r.o.
PROJEKČNÍ KANCELÁŘ
Šaldova 466/34
186 00, Praha 8 - Karlín
tel. 222 314 789
e-mail: HSD@HSDstatika.cz
www.hsdstatika.cz

HIP : Ing.arch. Jakub Volka
VYPRACOVAL : Petr Tvrzická
ZODPOVÍDÁ : Ing.Dušan Davídek

AKCE :
CENTRUM EKONOMICKO - MANAŽERSKÝCH STUDIÍ II
ČZU v Praze, Kamýcká 129, 165 21 Praha 6 - Suchdol

STUPEŇ DOKUMENTACE :
DOKUMENTACE PRO PROVÁDĚNÍ STAVBY

DÍL :
D - SO-01
CENTRUM EKONOMICKO - MANAŽERSKÝCH STUDIÍ II

ČÁST :
D.1.2 STATICKÁ ČÁST

NÁZEV PŘÍLOHY :
KNIHA PREFABRIKÁTŮ
SCHODIŠŤOVÝCH RAMEN

1.VYDÁNÍ :	DATUM:	ZAKÁZKA :	PARÉ :
09/04/2015	09/04/2015	799	

FORMÁT :	MĚŘÍTKO :
A4	1 : 50

STUPEŇ :	DÍL :	ČÁST :	ČÍSLO :	PŘÍLOHA :	REVIZE :
DPS	D-SO01	STAT	011	-	00

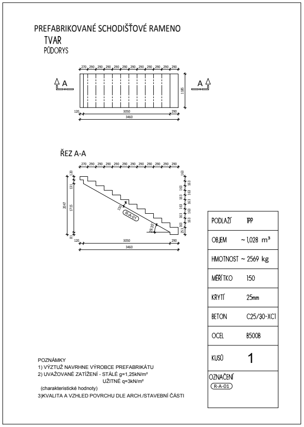

PREFABRIKOVANÉ SCHODIŠŤOVÉ RAMENO
TVAR
PŮDORYS

ŘEZ A-A

PODLAŽÍ	1PP
OBJEM	~ 1,028 m³
HMOTNOST	~ 2569 kg
MĚŘÍTKO	1:50
KRYTÍ	25mm
BETON	C25/30-XC1
OCEL	B500B
KUSŮ	1
OZNAČENÍ	R-A-01

POZNÁMKY
1) VÝZTUŽ NAVRHNE VÝROBCE PREFABRIKÁTU
2) UVAŽOVANÉ ZATÍŽENÍ - STÁLÉ g=1,25kN/m²
UŽITNÉ q=3kN/m²
(charakteristické hodnoty)
3)KVALITA A VZHLED POVRCHU DLE ARCH./STAVEBNÍ ČÁSTI

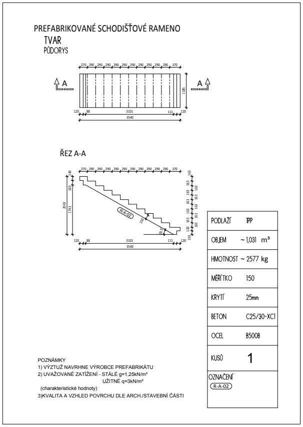

PREFABRIKOVANÉ SCHODIŠŤOVÉ RAMENO
TVAR
PŮDORYS

ŘEZ A-A

PODLAŽÍ	1PP
OBJEM	~ 1,031 m³
HMOTNOST	~ 2577 kg
MĚŘÍTKO	1:50
KRYTÍ	25mm
BETON	C25/30-XC1
OCEL	B500B
KUSŮ	1
OZNAČENÍ	R-A-02

POZNÁMKY
1) VÝZTUŽ NAVRHNE VÝROBCE PREFABRIKÁTU
2) UVAŽOVANÉ ZATÍŽENÍ - STÁLÉ g=1,25kN/m²
UŽITNÉ q=3kN/m²
(charakteristické hodnoty)
3)KVALITA A VZHLED POVRCHU DLE ARCH./STAVEBNÍ ČÁSTI

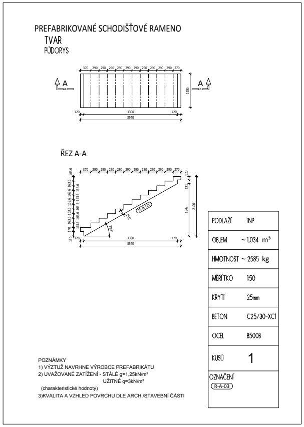

PREFABRIKOVANÉ SCHODIŠŤOVÉ RAMENO
TVAR
PŮDORYS

ŘEZ A-A

PODLAŽÍ	1NP
OBJEM	~ 1,034 m³
HMOTNOST	~ 2585 kg
MĚŘÍTKO	1:50
KRYTÍ	25mm
BETON	C25/30-XC1
OCEL	B500B
KUSŮ	1
OZNAČENÍ	R-A-03

POZNÁMKY
1) VÝZTUŽ NAVRHNE VÝROBCE PREFABRIKÁTU
2) UVAŽOVANÉ ZATÍŽENÍ - STÁLÉ g=1,25kN/m²
UŽITNÉ q=3kN/m²
(charakteristické hodnoty)
3)KVALITA A VZHLED POVRCHU DLE ARCH./STAVEBNÍ ČÁSTI

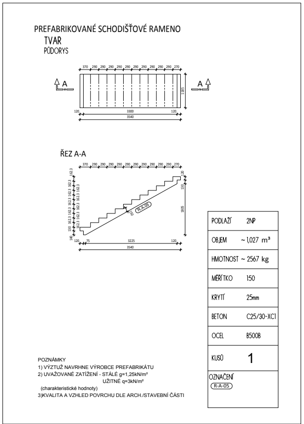

PREFABRIKOVANÉ SCHODIŠŤOVÉ RAMENO
TVAR
PŮDORYS

ŘEZ A-A

PODLAŽÍ	2NP
OBJEM	~ 1,027 m³
HMOTNOST	~ 2567 kg
MĚŘÍTKO	1:50
KRYTÍ	25mm
BETON	C25/30-XC1
OCEL	B500B
KUSŮ	1
OZNAČENÍ	R-A-05

POZNÁMKY
1) VÝZTUŽ NAVRHNE VÝROBCE PREFABRIKÁTU
2) UVAŽOVANÉ ZATÍŽENÍ - STÁLÉ g=1,25kN/m²
UŽITNÉ q=3kN/m²
(charakteristické hodnoty)
3)KVALITA A VZHLED POVRCHU DLE ARCH./STAVEBNÍ ČÁSTI

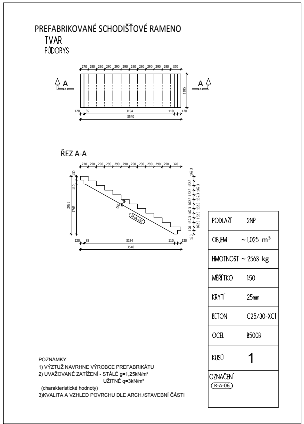

PREFABRIKOVANÉ SCHODIŠŤOVÉ RAMENO
TVAR
PŮDORYS

ŘEZ A-A

PODLAŽÍ	2NP
OBJEM	~ 1,025 m³
HMOTNOST	~ 2563 kg
MĚŘÍTKO	1:50
KRYTÍ	25mm
BETON	C25/30-XC1
OCEL	B500B
KUSŮ	1
OZNAČENÍ	R-A-06

POZNÁMKY
1) VÝZTUŽ NAVRHNE VÝROBCE PREFABRIKÁTU
2) UVAŽOVANÉ ZATÍŽENÍ - STÁLÉ g=1,25kN/m²
UŽITNÉ q=3kN/m²
(charakteristické hodnoty)
3)KVALITA A VZHLED POVRCHU DLE ARCH./STAVEBNÍ ČÁSTI

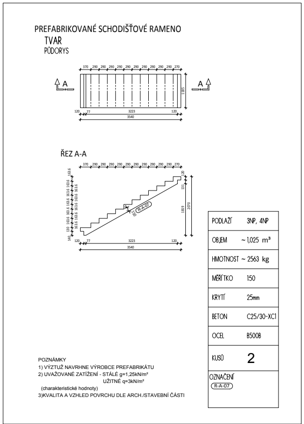

PREFABRIKOVANÉ SCHODIŠŤOVÉ RAMENO
TVAR
PŮDORYS

ŘEZ A-A

PODLAŽÍ	3NP, 4NP
OBJEM	~ 1,025 m³
HMOTNOST	~ 2563 kg
MĚŘÍTKO	1:50
KRYTÍ	25mm
BETON	C25/30-XC1
OCEL	B500B
KUSŮ	2
OZNAČENÍ	R-A-07

POZNÁMKY
1) VÝZTUŽ NAVRHNE VÝROBCE PREFABRIKÁTU
2) UVAŽOVANÉ ZATÍŽENÍ - STÁLÉ g=1,25kN/m²
UŽITNÉ q=3kN/m²
(charakteristické hodnoty)
3)KVALITA A VZHLED POVRCHU DLE ARCH./STAVEBNÍ ČÁSTI

C

PREFABRIKOVANÉ SCHODIŠŤOVÉ RAMENO

TVAR

PŮDORYS

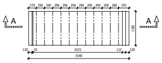
A
A
270 290 290 290 290 290 290 290 290 290 290 370
1185
120 33 3155 112 120
3540

ŘEZ A-A

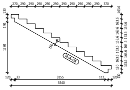
270 290 290 290 290 290 290 290 290 290 290 370
R-A-04
150
1780
120 33 3155 112 120
3540

PODLAŽÍ	1NP
OBJEM	~ 1,029 m³
HMOTNOST	~ 2572 kg
MĚŘÍTKO	1:50
KRYTÍ	25mm
BETON	C25/30-XC1
OCEL	B500B
KUSŮ	1
OZNAČENÍ	R-A-04

POZNÁMKY
1) VÝZTUŽ NAVRHNE VÝROBCE PREFABRIKÁTU
2) UVAŽOVANÉ ZATÍŽENÍ - STÁLÉ g=1,25kN/m²
UŽITNÉ q=3kN/m²
(charakteristické hodnoty)
3)KVALITA A VZHLED POVRCHU DLE ARCH./STAVEBNÍ ČÁSTI

PREFABRIKOVANÉ SCHODIŠŤOVÉ RAMENO

TVAR

PŮDORYS

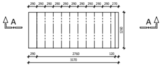
A
A
290 290 290 290 290 290 290 290 290 290 290 270
290 2760 120
3170

ŘEZ A-A

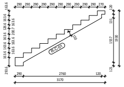
290 290 290 290 290 290 290 290 290 290 290 270
R-C-01
150
1930
290 2760 120
3170

PODLAŽÍ	1NP
OBJEM	~ 1,020 m³
HMOTNOST	~ 2545 kg
MĚŘÍTKO	1:50
KRYTÍ	25mm
BETON	C25/30-XC1
OCEL	B500B
KUSŮ	1
OZNAČENÍ	R-C-01

POZNÁMKY
1) VÝZTUŽ NAVRHNE VÝROBCE PREFABRIKÁTU
2) UVAŽOVANÉ ZATÍŽENÍ - STÁLÉ g=1,25kN/m²
UŽITNÉ q=3kN/m²
(charakteristické hodnoty)
3)KVALITA A VZHLED POVRCHU DLE ARCH./STAVEBNÍ ČÁSTI

PREFABRIKOVANÉ SCHODIŠŤOVÉ RAMENO

TVAR

PŮDORYS

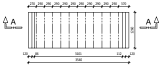
A
A
270 290 290 290 290 290 290 290 290 290 290 370
120 86 3101 112 120
3540

ŘEZ A-A

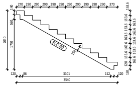
270 290 290 290 290 290 290 290 290 290 290 370
R-C-02
150
120 86 3101 112 120
3540

PODLAŽÍ	1NP,3NP
OBJEM	~ 1,098 m³
HMOTNOST	~ 2745 kg
MĚŘÍTKO	1:50
KRYTÍ	25mm
BETON	C25/30-XC1
OCEL	B500B
KUSŮ	2
OZNAČENÍ	R-C-02

POZNÁMKY
1) VÝZTUŽ NAVRHNE VÝROBCE PREFABRIKÁTU
2) UVAŽOVANÉ ZATÍŽENÍ - STÁLÉ g=1,25kN/m²
UŽITNÉ q=3kN/m²
(charakteristické hodnoty)
3)KVALITA A VZHLED POVRCHU DLE ARCH./STAVEBNÍ ČÁSTI

PREFABRIKOVANÉ SCHODIŠŤOVÉ RAMENO

TVAR

PŮDORYS

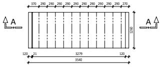
A
A
370 290 290 290 290 290 290 290 290 290 290 270
120 21 3279 120
3540

ŘEZ A-A

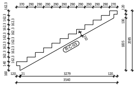
370 290 290 290 290 290 290 290 290 290 290 270
R-C-03
150
1835
2085
120 21 3279 120
3540

PODLAŽÍ	2NP
OBJEM	~ 1,095 m³
HMOTNOST	~ 2740 kg
MĚŘÍTKO	1:50
KRYTÍ	25mm
BETON	C25/30-XC1
OCEL	B500B
KUSŮ	1
OZNAČENÍ	R-C-03

POZNÁMKY
1) VÝZTUŽ NAVRHNE VÝROBCE PREFABRIKÁTU
2) UVAŽOVANÉ ZATÍŽENÍ - STÁLÉ g=1,25kN/m²
UŽITNÉ q=3kN/m²
(charakteristické hodnoty)
3)KVALITA A VZHLED POVRCHU DLE ARCH./STAVEBNÍ ČÁSTI

PREFABRIKOVANÉ SCHODIŠŤOVÉ RAMENO

TVAR

PŮDORYS

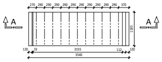
A
A
270 290 290 290 290 290 290 290 290 290 290 370
1185
120 33 3155 112 120
3540

ŘEZ A-A

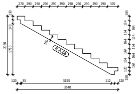
270 290 290 290 290 290 290 290 290 290 290 370
R-A-08
150
120 33 3155 112 120
3540

PODLAŽÍ	3NP, 4NP
OBJEM	~ 1,029 m³
HMOTNOST	~ 2572 kg
MĚŘÍTKO	1:50
KRYTÍ	25mm
BETON	C25/30-XC1
OCEL	B500B
KUSŮ	2
OZNAČENÍ	R-A-08

POZNÁMKY
1) VÝZTUŽ NAVRHNE VÝROBCE PREFABRIKÁTU
2) UVAŽOVANÉ ZATÍŽENÍ - STÁLÉ g=1,25kN/m²
UŽITNÉ q=3kN/m²
(charakteristické hodnoty)
3)KVALITA A VZHLED POVRCHU DLE ARCH./STAVEBNÍ ČÁSTI

PREFABRIKOVANÉ SCHODIŠŤOVÉ RAMENO

TVAR

PŮDORYS

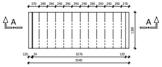
A
A
370 290 290 290 290 290 290 290 290 290 290 270
120 24 3276 120
3540

ŘEZ A-A

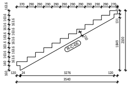
370 290 290 290 290 290 290 290 290 290 290 270
R-C-05
150
1849
2100
120 24 3276 120
3540

PODLAŽÍ	3NP
OBJEM	~ 1,100 m³
HMOTNOST	~ 2750 kg
MĚŘÍTKO	1:50
KRYTÍ	25mm
BETON	C25/30-XC1
OCEL	B500B
KUSŮ	1
OZNAČENÍ	R-C-05

POZNÁMKY
1) VÝZTUŽ NAVRHNE VÝROBCE PREFABRIKÁTU
2) UVAŽOVANÉ ZATÍŽENÍ - STÁLÉ g=1,25kN/m²
UŽITNÉ q=3kN/m²
(charakteristické hodnoty)
3)KVALITA A VZHLED POVRCHU DLE ARCH./STAVEBNÍ ČÁSTI

B

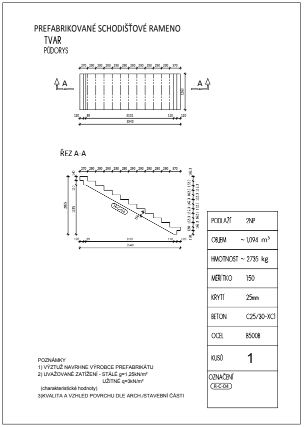

A
A
270
290
370
1260
120
89
3101
110
3540
R-C-04
150
140
160
1735
2035
162.3
130

PREFABRIKOVANÉ SCHODIŠŤOVÉ RAMENO

TVAR

PŮDORYS

ŘEZ A-A

PODLAŽÍ	2NP
OBJEM	~ 1,094 m³
HMOTNOST	~ 2735 kg
MĚŘÍTKO	1:50
KRYTÍ	25mm
BETON	C25/30-XC1
OCEL	B500B
KUSŮ	1
OZNAČENÍ	R-C-04

POZNÁMKY
1) VÝZTUŽ NAVRHNE VÝROBCE PREFABRIKÁTU
2) UVAŽOVANÉ ZATÍŽENÍ - STÁLÉ g=1,25kN/m²
UŽITNÉ q=3kN/m²
(charakteristické hodnoty)
3)KVALITA A VZHLED POVRCHU DLE ARCH./STAVEBNÍ ČÁSTI

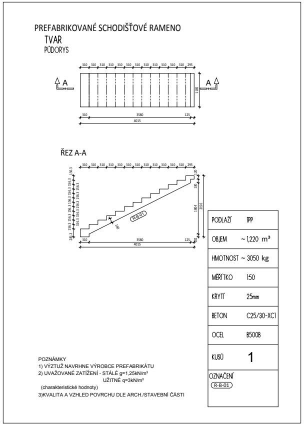

A
A
310
295
1185
3580
125
4015
R-B-01
160
156.3
281.3
120
130
1804
2156
102

PREFABRIKOVANÉ SCHODIŠŤOVÉ RAMENO

TVAR

PŮDORYS

ŘEZ A-A

PODLAŽÍ	1PP
OBJEM	~ 1,220 m³
HMOTNOST	~ 3050 kg
MĚŘÍTKO	1:50
KRYTÍ	25mm
BETON	C25/30-XC1
OCEL	B500B
KUSŮ	1
OZNAČENÍ	R-B-01

POZNÁMKY
1) VÝZTUŽ NAVRHNE VÝROBCE PREFABRIKÁTU
2) UVAŽOVANÉ ZATÍŽENÍ - STÁLÉ g=1,25kN/m²
UŽITNÉ q=3kN/m²
(charakteristické hodnoty)
3)KVALITA A VZHLED POVRCHU DLE ARCH./STAVEBNÍ ČÁSTI

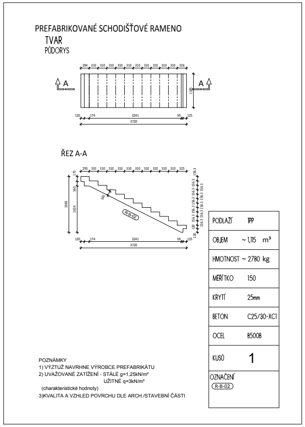

A
A
294
310
326
1185
120
174
3241
59
125
3720
295
325
175
160
1634
1969
R-B-02
156.3
130

PREFABRIKOVANÉ SCHODIŠŤOVÉ RAMENO

TVAR

PŮDORYS

ŘEZ A-A

PODLAŽÍ	1PP
OBJEM	~ 1,115 m³
HMOTNOST	~ 2780 kg
MĚŘÍTKO	1:50
KRYTÍ	25mm
BETON	C25/30-XC1
OCEL	B500B
KUSŮ	1
OZNAČENÍ	R-B-02

POZNÁMKY
1) VÝZTUŽ NAVRHNE VÝROBCE PREFABRIKÁTU
2) UVAŽOVANÉ ZATÍŽENÍ - STÁLÉ g=1,25kN/m²
UŽITNÉ q=3kN/m²
(charakteristické hodnoty)
3)KVALITA A VZHLED POVRCHU DLE ARCH./STAVEBNÍ ČÁSTI

D

PREFABRIKOVANÉ SCHODIŠŤOVÉ RAMENO

TVAR

PŮDORYS

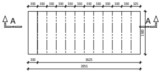
330
325
A
1500
3625
3955

ŘEZ A-A

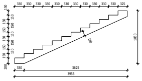
330
325
150
200
180
1850
3625
3955

SCHÉMA VÝZTUŽE

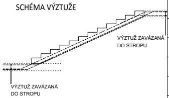
VÝZTUŽ ZAVÁZANÁ DO STROPU
VÝZTUŽ ZAVÁZANÁ DO STROPU

PODLAŽÍ	1NP
OBJEM	~ 1,585 m³
HMOTNOST	~ 3960 kg
MĚŘÍTKO	1:50
KRYTÍ	25mm
BETON	C25/30-XC1
OCEL	B500B
KUSŮ	1
OZNAČENÍ	R-D-01

POZNÁMKY
1) VÝZTUŽ NAVRHNE VÝROBCE PREFABRIKÁTU
2) UVAŽOVANÉ ZATÍŽENÍ - STÁLÉ g=1,25kN/m²
UŽITNÉ q=3kN/m²
(charakteristické hodnoty)
3)KVALITA A VZHLED POVRCHU DLE ARCH./STAVEBNÍ ČÁSTI
4) VÝZTUŽ ZAVÁZAT DO STROPU A ZMONOLITNIT SE STROPNÍ DESKOU
5) PREFABRIKÁT OSADIT PŘED BETONÁŽÍ STROPU 1.PP A 1.NP

PREFABRIKOVANÉ SCHODIŠŤOVÉ RAMENO

TVAR

PŮDORYS

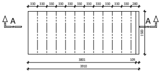
330
280
A
1500
3801
109
3910

ŘEZ A-A

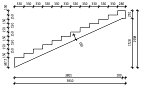
330
280
150
347,7
180
270
1728
1998
3801
109
3910

SCHÉMA VÝZTUŽE

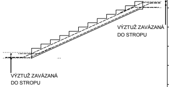
VÝZTUŽ ZAVÁZANÁ DO STROPU
VÝZTUŽ ZAVÁZANÁ DO STROPU

PODLAŽÍ	1NP
OBJEM	~ 1,610 m³
HMOTNOST	~ 4021 kg
MĚŘÍTKO	1:50
KRYTÍ	25mm
BETON	C25/30-XC1
OCEL	B500B
KUSŮ	1
OZNAČENÍ	R-D-02

POZNÁMKY
1) VÝZTUŽ NAVRHNE VÝROBCE PREFABRIKÁTU
2) UVAŽOVANÉ ZATÍŽENÍ - STÁLÉ g=1,25kN/m²
UŽITNÉ q=3kN/m²
(charakteristické hodnoty)
3)KVALITA A VZHLED POVRCHU DLE ARCH./STAVEBNÍ ČÁSTI
4) VÝZTUŽ ZAVÁZAT DO STROPU A ZMONOLITNIT SE STROPNÍ DESKOU
5) PREFABRIKÁT OSADIT PŘED BETONÁŽÍ STROPU 1.PP A 1.NP

PREFABRIKOVANÉ SCHODIŠŤOVÉ RAMENO

TVAR

PŮDORYS

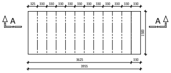
325
330
A
1500
3625
330
3955

ŘEZ A-A

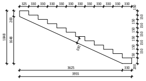
325
330
150
200
1848
1648
180
3625
330
3955

SCHÉMA VÝZTUŽE

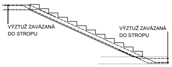
VÝZTUŽ ZAVÁZANÁ DO STROPU
VÝZTUŽ ZAVÁZANÁ DO STROPU

PODLAŽÍ	1NP
OBJEM	~ 1,585 m³
HMOTNOST	~ 3955 kg
MĚŘÍTKO	1:50
KRYTÍ	25mm
BETON	C25/30-XC1
OCEL	B500B
KUSŮ	1
OZNAČENÍ	R-D-03

POZNÁMKY
1) VÝZTUŽ NAVRHNE VÝROBCE PREFABRIKÁTU
2) UVAŽOVANÉ ZATÍŽENÍ - STÁLÉ g=1,25kN/m²
UŽITNÉ q=3kN/m²
(charakteristické hodnoty)
3)KVALITA A VZHLED POVRCHU DLE ARCH./STAVEBNÍ ČÁSTI
4) VÝZTUŽ ZAVÁZAT DO STROPU A ZMONOLITNIT SE STROPNÍ DESKOU
5) PREFABRIKÁT OSADIT PŘED BETONÁŽÍ STROPU 1.PP A 1.NP

PREFABRIKOVANÉ SCHODIŠŤOVÉ RAMENO

TVAR

PŮDORYS

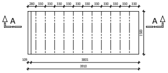
280
330
A
1500
109
3801
3910

ŘEZ A-A

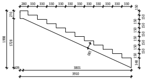
280
330
150
348
270
1998
1728
180
109
3801
3910

SCHÉMA VÝZTUŽE

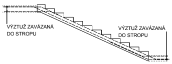
VÝZTUŽ ZAVÁZANÁ DO STROPU
VÝZTUŽ ZAVÁZANÁ DO STROPU

PODLAŽÍ	1NP
OBJEM	~ 1,610 m³
HMOTNOST	~ 4021 kg
MĚŘÍTKO	1:50
KRYTÍ	25mm
BETON	C25/30-XC1
OCEL	B500B
KUSŮ	1
OZNAČENÍ	R-D-04

POZNÁMKY
1) VÝZTUŽ NAVRHNE VÝROBCE PREFABRIKÁTU
2) UVAŽOVANÉ ZATÍŽENÍ - STÁLÉ g=1,25kN/m²
UŽITNÉ q=3kN/m²
(charakteristické hodnoty)
3)KVALITA A VZHLED POVRCHU DLE ARCH./STAVEBNÍ ČÁSTI
4) VÝZTUŽ ZAVÁZAT DO STROPU A ZMONOLITNIT SE STROPNÍ DESKOU
5) PREFABRIKÁT OSADIT PŘED BETONÁŽÍ STROPU 1.PP A 1.NP