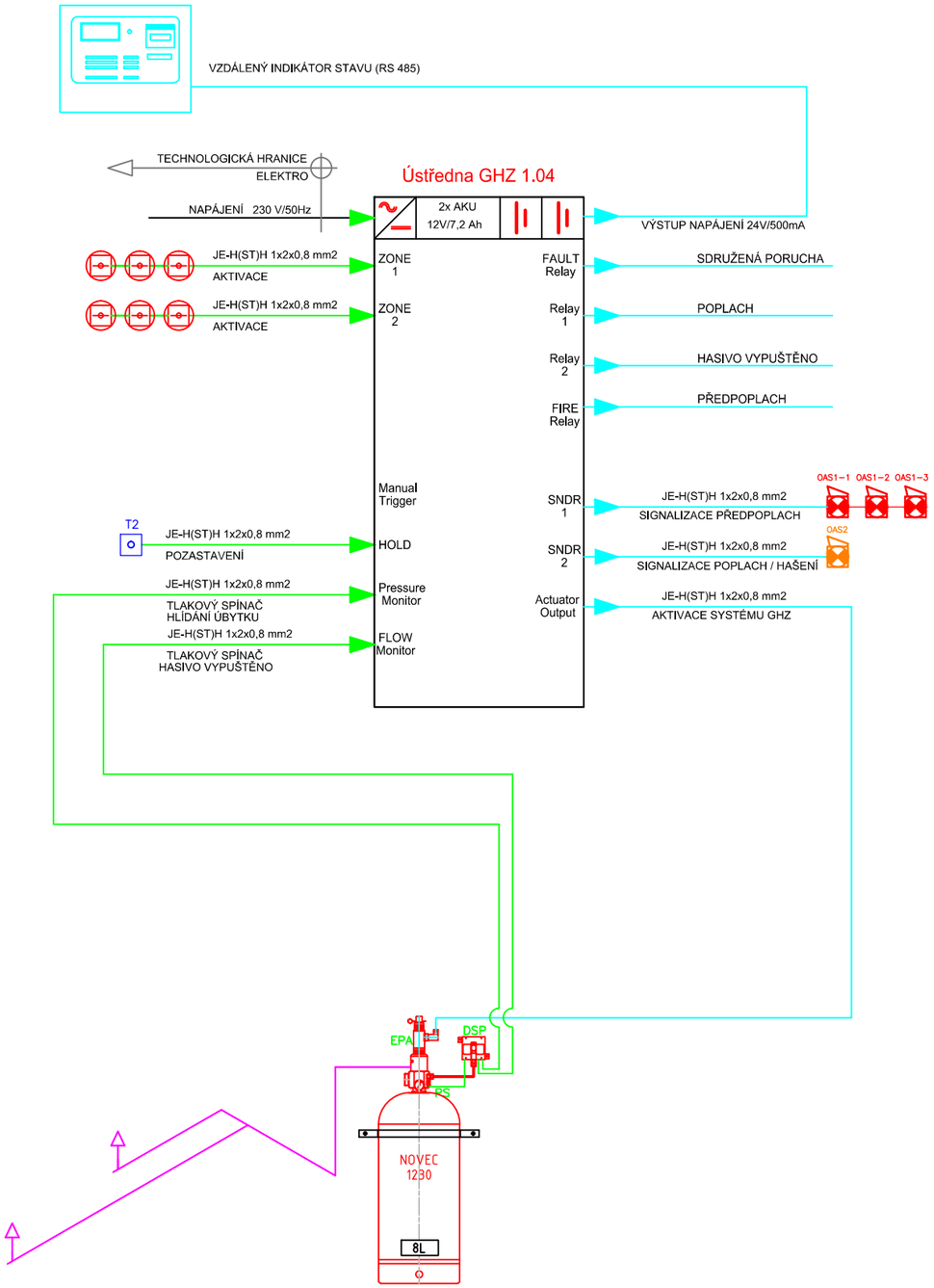

LEGENDA

GR. ZNAČENÍ	POPIS PRVKŮ	POČET [ks]
OAS2	OPTICKÁ A AKUSTICKÁ SIGNALIZACE ORANŽOVÁ POPLACH / HAŠENÍ	1
OAS1	OPTICKÁ A AKUSTICKÁ SIGNALIZACE ČERVENÁ PREDPOPLACH	3
T2	MANUÁLNÍ HLÁSIČ–SHZ STOP–MODRÉ	1
	OPTICKÁ HLÁSIČ KOUŘE OPTICKÝ PRO PROSTOR ZDVOJENÉ PODLAHY	6
PS	TLAKOVÝ SPÍNAČ, NA KAŽDÉ NÁDOBĚ 1x	1
EPA	ELEKTRO PNEUMATICKÝ + MANUÁLNÍ AKTIVÁTOR	1
DPS	TLAKOVÝ SPÍNAČ – VYPUŠTĚNÍ HASIVA	1
	TRASA SHZ – KABEL JE–H(ST)H 1X2X0,8 mm2 – DETEKCE TRASA SHZ – KABEL JE–H(ST)H 2X2X0,8 mm2 – TLAČÍTKA A SIGNALIZACE	–

V SOULADU S § 4, ODST. 3 VYHLÁŠKY č. 246/2001 Sb. JE NAVRŽENÉ ZAŘÍZENÍ VYHRAZENÝM POŽÁRNĚ BEZPEČNOSTNÍM ZAŘÍZENÍM. DLE § 5, ODST. 4 UVEDENÉ VYHLÁŠKY JE SPOLEČNOST KLIKA–BP, 8.března 4812/2a 586 01 Jihlava VÝROBCEM POŽÁRNĚ BEZPEČNOSTNÍHO ZAŘÍZENÍ SE VŠEMI PRÁVNĚ STANOVENÝMI SOUVISLOSTMI. V SOULADU S § 5, 6, 7 A 10 VYHLÁŠKY č. 246/2001 Sb. PRO TUTO DOKUMENTACI VYMEZUJEME, ABY PROJEKTOVÁNÍ, MONTÁŽ, KONTROLU PROVOZUSCHOPNOSTI A OPRAVY TOHOTO ZAŘÍZENÍ PROVÁDĚL POUZE VÝROBCE NEBO JÍM PROKAZATELNĚ PROŠKOLENÁ OSOBA S PLATNÝM OPRÁVNĚNÍM VYSTAVENÝM VÝROBCEM.

REVIZE/REVISION:

Č. ZM. NO. R.	DATUM/DATE:	POPIS ZMĚNY/DESCRIPTION REVISION:	VYPRACOVAL/ ELABORATED BY:	KONTROLOVAL/ CONTROLLED BY:	SCHVÁLIL/ APPROVED BY:

MĚŘÍTKO/SCALE: –	VYPRACOVAL/ ELABORATED BY: MAREK CHVOJSÍK	TYP SHZ/ TYPE SFS: GHZ TYCO HYGOOD NOVEC 1230	POČET A4/ NUMBER A4: 2
	KONTROLOVAL/ CONTROLLED BY: BC. JAKUB BULANT	DATUM/DATE: 05/2017	STUPEŇ: PHASE: DRS
	SCHVÁLIL/ APPROVED BY: ING. STANISLAV SOKOL	PROJEKT/PROJECT: ČESKÁ ZEMĚDĚLSKÁ UNIVERZITA V PRAZE KAMÝCKÁ 129 165 21 PRAHA 6 – SUCHDOL	KOPIE/COPY:
KLIKA BP	NÁZEV VÝKRESU/DRAWING TITLE: GHZ PLYNOVÉ NOVEC 1230 BLOKOVÉ SCHÉMA – ZDV. PODLAHA	ČÍSLO VÝKRESU/DRAWING NO.: 010	

JMÉNO/NAME — PODPIS/SIGNATURE